PRINS
up and forward

www.prins.nl

HANDLEIDING

Prins Tiger XXL-E

Inhoudsopgave

1. VOORWOORD 3
   1.1 Modellen in deze handleiding 3
   1.2 Over deze handleiding 3
2. VEILIG GEBRUIK 5
   2.1 Voor gebruik 5
   2.2 Het starten van de vorkheftruck 7
   2.3 Noodstop 7
   2.4 Noodstopschakelaar 7
   2.5 Voordat u de batterij oplaadt 7
3. OVERZICHT 8
   3.1 onderdelen van de truck 8
   3.2 Minihendels 8
   3.3 Multifunctionele hendels (optie) 10
   3.4 Stuurbuis 12
4. INSTRUMENTENPANEEL 16
   4.1 Bedieningspaneel 16
   4.2 Indicaties op het display 19
   4.3 Alarmen 24
   4.4 Lithium accu fout codes 26
   4.5 Menu instellingen bestuurder 27
5. SELFSERVICE 34
   5.1 Aanbevelingen voor gepland onderhoud 34
   5.2 Verwarmingsfilter reinigen 35
   5.3 Smeermiddelen en vloeistoffen 35
   5.4 Smering 36
   5.5 wielen vervangen 38
   5.6 Opnieuw aanhalen van de wielmoeren 39
   5.7 Accu Gewicht 39

5.8 Zekeringen vervangen 40
5.9 Nooddaalfunctie vorkwagen 41
6. TECHNISCHE GEGEVENS 41
6.1 Technische reparaties 41
6.2 Periodiek te vervangen 42
6.3 Periodiek onderhoud 44
7. BANDEN EN WIELEN 49

1. Voorwoord

1.1 Modellen in deze handleiding

Serie	Hefvermogen kg (lastzwaartepunt 500mm)
1.0	1000
1.2	1200

1.2 Over deze handleiding

Deze handleiding bevat essentiële informatie voor het correcte gebruik en onderhoud. Lees deze handleiding zorgvuldig door, ook wanneer u al bekend bent met onze vorkheftrucks, want hierin staat informatie die uitsluitend bestemd is voor deze serie trucks.

Deze handleiding is gebaseerd op een standaardtruckmodel. Hebt u vragen over andere modellen, neem dan contact op met het servicecentrum.

De handleiding gebruikt de meeteenheden van het Internationale Systeem. Op sommige versies kan de weergave van bepaalde gedetecteerde waarden (bijv. gewicht van de lading, afgelegde afstand en rijsnelheid) worden ingesteld op Britse eenheden op het instrumentenpaneel. Om te controleren of de vorkheftruck dat mogelijk maakt, legt u contact met een Beheerder of het Servicecentrum.

Servicecentrum betekent een servicecentrum dat erkend is door de fabrikant van de vorkheftruck.

Deze handleiding is in vijf grote hoofdstukken onderverdeeld:

De **INLEIDING** bevat algemene informatie over deze handleiding en het juiste gebruik van de contragewichtvorkheftruck.

Het **OVERZICHT** bevat informatie over plaatjes, labels en belangrijke kenmerken van de truck, grotendeels met betrekking tot de veiligheid van de gebruiker.

In **WERKING** wordt uitgelegd hoe u de heftruck gebruikt en inspecteert. In **ZELFONDERHOUD** wordt behandeld hoe u zelfonderhoud aan de vorkheftruck uitvoert, van periodiek wekelijks onderhoud tot foutzoeken.

TECHNISCHE GEGEVENS bevat nuttige gegevens over de kenmerken van de truck, zoals de afmetingen en het gewicht, plus informatie over de onderhoudsintervallen die een gespecialiseerde servicemonteur toepast zodat uw truck zo efficiënt mogelijk blijft werken.

Lees behalve deze handleiding ook de aparte publicatie met de titel **Handleiding voor veilig gebruik**. Die handleiding bevat belangrijke informatie over het veilige gebruik van vorkheftrucks.

We zijn continu bezig onze producten te ontwikkelen. Daarom behouden we ons het recht voor om te allen tijde zonder voorafgaande kennisgeving wijzigingen aan te brengen. Illustraties kunnen afwijken van het feitelijke versie. Sommige opties zijn mogelijk alleen beschikbaar voor bepaalde versies van de vorkheftruck. Sommige functies kunnen anders zijn ingesteld dan de in deze handleiding beschreven standaardfuncties. Raadpleeg daarvoor het servicecentrum.

2. Veilig gebruik

2.1 Voor gebruik

- **Lees de Gebruikershandleiding en de Handleiding voor veilige bediening nauwgezet door.** Hierdoor leert u uw truck volledig kennen en bent u in staat deze correct en veilig te gebruiken. Een correct gebruik van een nieuwe truck komt de prestaties ten goede en verlengt de gebruiksduur. Rijd extra voorzichtig wanneer u nog niet bekend bent met een nieuwe truck. Let naast de standaardprocedures bij gebruik op de volgende veiligheidsaspecten.
- **Zorg dat u een grondige kennis van uw vorkheftruck verwerft.** Lees de gebruikershandleiding zorgvuldig door voordat u de truck gaat gebruiken. Leer de werking en de onderdelen van de truck kennen. Leer de veiligheidsvoorzieningen en de accessoires kennen en weet wat de beperkingen en voorzorgsmaatregelen ervan zijn. Lees de waarschuwing labels op de truck.
- **Maak uzelf vertrouwd met de richtlijnen voor veilig gebruik en veilig onderhoud.** Zorg dat u op de hoogte bent van de verkeersregels op het werkterrein en leef deze regels na. Informeer bij de leidinggevende van het werkterrein naar de speciale voorzorgsmaatregelen voor de werkzaamheden.
- **Draag geschikte kleding wanneer u de truck gebruikt.** De verkeerde kleding kan het lastiger maken de truck te gebruiken en kan zelfs tot ongevallen leiden. Draag altijd geschikte kleding voor een vlottere bediening.
- **Blijf uit de buurt van elektriciteitsleidingen die onder spanning staan.** Zorg dat u weet waar de elektriciteitskabels binnen en buiten liggen en houd voldoende afstand.
- **Zorg dat de controles en het geplande onderhoud worden uitgevoerd.** Hiermee voorkomt u plotselinge storingen en verbetert u de werkefficiëntie. Zo bespaart u geld en creëert u veilige werkomstandigheden.
- **Voorkom de mast voorwaarts te kantelen wanneer de vorken omhoog zijn met een lading.** In het ergste geval kan de truck door de geringe stabiliteit kantelen, omdat het zwaartepunt naar voren is verplaatst.
- **Probeer nooit te rijden of te draaien met een lading op de vorken wanneer ze omhoog zijn.** Als u rijdt en draait wanneer de vorken omhoog zijn, kan dit de stabiliteit beïnvloeden en ervoor zorgen dat de vorkheftruck kantelt. Houd tijdens het rijden een vorkhoogte aan van 10-20 cm (6-8 inch) boven de grond.
- **Vermijd overbelasting en ongelijkmatige belasting.** Overbelasting of een onevenwichtige lading is gevaarlijk. Als het zwaartepunt niet gelijkmatig verdeeld is, moet de zwaarste kant van de lading zich bij de vork/het lastrek bevinden, ook als de lading lichter is dan de specificaties op het identificatieplaatje. Het zwaarste deel van de lading moet zich het dichtst bij de vorken bevinden met de lichtere items bovenop.

- **Stop, inspecteer en repareer de uittrekker onmiddellijk als u een afwijkend geluid hoort of iets ongewoons merkt.**
- **Gebruik alleen de aanbevolen soorten smeermiddel.** Smeermiddel van lage kwaliteit zal de gebruiksduur verkorten.
- **Probeer nooit enig onderdeel te verwijderen of te wijzigen.** Neem contact op met het servicecentrum.
- **Wees bij het wassen van de truck voorzichtig dat de motor of de elektrische onderdelen niet rechtstreeks in aanraking komen met water.** Als de motor of elektrische onderdelen rechtstreeks in aanraking komen met water, werkt de vorkheftruck mogelijk niet naar behoren of kan hij defect raken. Als de truck moet worden gewassen, bedek dan elektrische onderdelen met een paneel of isolerend materiaal om te voorkomen dat ze nat worden.
- **Breng geen wijzigingen in het elektrische circuit aan.** Elke poging hiertoe kan de veiligheid en werking van de ingebouw. de inrichtingen in de op batterij werkende vorkheftruck aantasten en een storing of ongeluk veroorzaken. Neem contact op met het servicecentrum als wijzigingen noodzakelijk zijn. Monteer een antistatische band voor trucks met wielen zonder markering.
- **Houd open vuur uit de buurt tijdens de oplaadprocedure van de batterij.** Tijdens het opladen wordt brandbaar gas geproduceerd. Laad op in een goed geventileerde plaats, uit de buurt van open vuur.

2.2 Het starten van de vorkheftruck

Controleer, voordat de truck gestart wordt, of:

- De batterijkap gesloten is.
- Deuren of veiligheidshekken gesloten zijn.
- U correct op de stoel zit met de veiligheidsgordel vastgemaakt.

Contactsleutel

Steek de sleutel in het contact met de tanden naar boven.
UIT: Truck gestopt. In deze stand kunt u de sleutel plaatsen en verwijderen.
AAN: Truck is klaar om te starten. Bevindt zich een stand rechts van de UIT-stand.

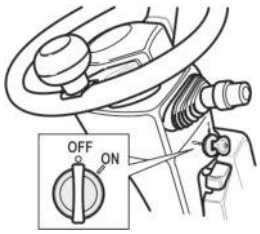

2.3 Noodstop

In noodsituaties waarbij de truck onmiddellijk moet worden gestopt, moet u het rempedaal helemaal intrappen. Koppel de batterijstekker los bij storingen aan de servicerem.

2.4 Noodstopschakelaar

In een noodsituatie waarbij de stroomvoorziening moet worden onderbroken (zoals wanneer er vlammen of rook uit de truck komt), stopt u de truck en koppelt u de batterijstekker los.

2.5 Voordat u de batterij oplaadt

LET OP!

- Parkeer de truck in het daarvoor bestemde laadgebied. Volg de procedures in de Handleiding voor veilig gebruik.
- Schakel de vorkheftruck uit voor het laden en start of bedien de truck nooit tijdens het laden.
- Om de batterij op de laden volgt u de procedures in de Handleiding voor veilig gebruik. Lees eventuele aanvullende instructies van de batterijfabrikant

3. Overzicht

3.1 Onderdelen van de truck

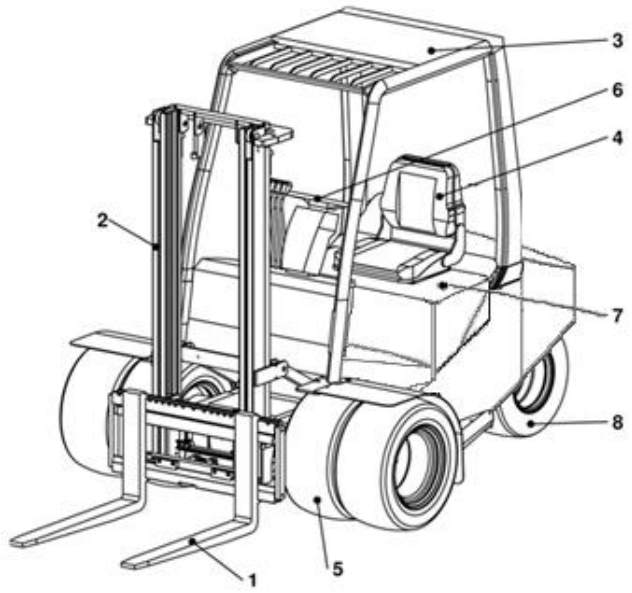

Tiger XXL-E

1 – Vorken

2 – Hefmast

3 – Veiligheidskooi

4 – Stoel

5 – Voorwielen

6 – Stuurwiel

7 – Accukap

8 – Achter(stuur)wielen

3.2 Minihendels

Bediening van rijrichting

Schakel met de keuzehendel om de rijrichting te veranderen tussen vooruit en achteruit.
Vooruitrijden: Duw naar voren
Achteruitrijden: Trek naar achteren
De neutrale stand: is in het midden tussen de standen vooruit en achteruit.

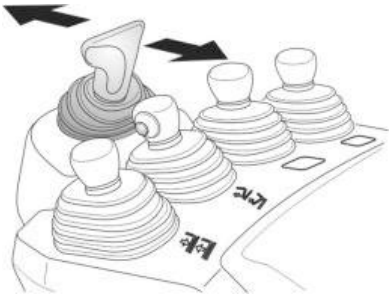

Hefbediening

Gebruikt om de vorken te heffen en te laten dalen. De kanteling van de hendel regelt de snelheid.
Heffen: Trek de hendel naar achteren
Dalen: Duw de hendel naar voren

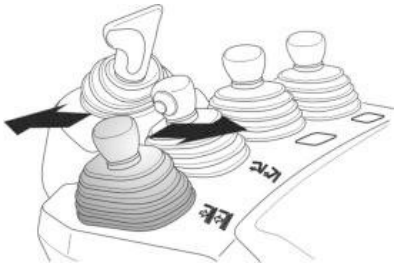

Kantelbediening

Gebruikt om de mast voorwaarts ofachterwaarts te kantelen, de kanteling van de hendel regelt de snelheid.
Voorwaarts: Duw de hendel naar voren
Achterwaarts: Trek de hendel naar achteren

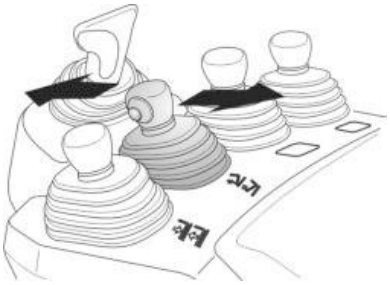

Vorknivelleringsfunctie

Druk op de knop en kantel de mast naar voren of naar achteren. De vorken stoppen in de horizontale positie (met de mast in de verticale positie). Om de mast verder te kantelen, zet u de hendel terug in de neutrale stand en activeert u de hendel opnieuw.

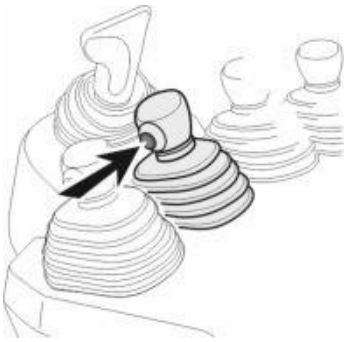

Sideshiftbediening (optie)

Gebruikt om de vorken horizontaal te verschuiven. De hoek van de hendel regelt de snelheid.
Vorken naar rechts: Trek de hendel naar achteren
Vorken naar links: Duw de hendel naar voren

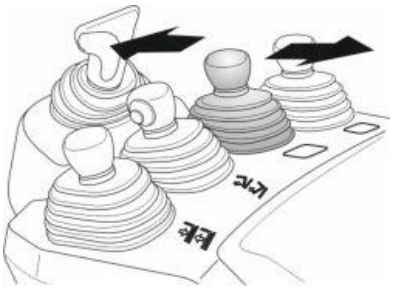

Hulpstukbediening (optie)

Wordt gebruikt om eventuele bevestigde hulpstukken te bedienen. In de buurt van de handel is een label aangebracht, met een grafische weergave van de functie voor hulpstukken met betrekking tot de beweging van de hendel.
Functie afgebeeld in bovenste deel van het label: duw de hendel voorwaarts

Functie afgebeeld in onderste deel van het label: trek de hendel achterwaarts

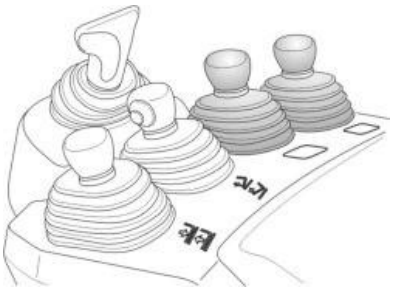

Knop voor de claxon (optie)

Druk op de claxonknop om te claxonneren. De claxon wordt ook geactiveerd als de truck wordt uitgeschakeld.

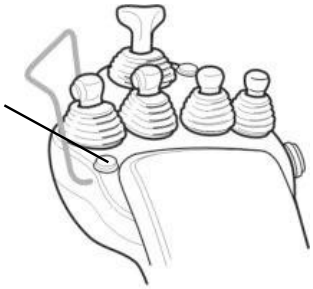

3.3 Multifunctionele hendels (optie)

Bediening van rijrichting

Schakel met de keuzehendel om de rijrichting te veranderen tussen vooruit en achteruit.
Vooruitrijden: Duw naar voren
Achteruitrijden: Trek naar achteren
De neutrale stand: is in het midden tussen de standen vooruit en achteruit.

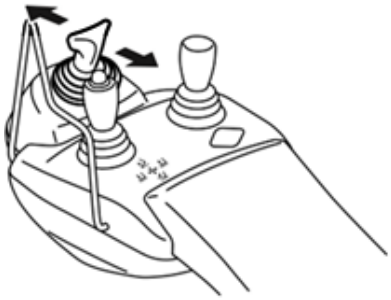

Hef- en kantelbediening

Wordt gebruikt om de vorken te heffen of te dalen; wordt gebruikt om de mast voor- of achterwaarts te kantelen. Door de hendel diagonaal te kantelen worden twee bewegingen tegelijk bestuurd. De hoek van de hendel regelt de snelheid.
Heffen: Schuif de hendel naar rechts
Dalen: Schuif de hendel naar links
Voorwaarts: Duw de hendel naar voren
Achterwaarts: Trek aan de hendel

Hulpstukbediening (optie)

Wordt gebruikt om eventuele bevestigde hulpstukken te bedienen. In de buurt van de handel is een label aangebracht, met een grafische weergave van de functie voor hulpstukken met betrekking tot de beweging van de hendel.

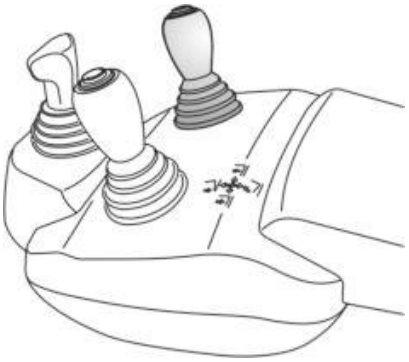

Functie afgebeeld in bovenste deel van het label: duw de hendel voorwaarts

Functie afgebeeld in onderste deel van het label: trek de hendel achterwaarts

Functie afgebeeld in rechtse deel van het label: schuif de hendel naar rechts

Functie afgebeeld in linkse deel van het label: schuif de hendel naar links

3.4 Stuurbuis

Stelhendel stuurkolomkanteling

De stand van het stuurwiel kan naar voren en achteren worden afgesteld door middel van de volgende procedure.

1. Trek de kantel-instelhendel omhoog.
2. Zet het stuurwiel in de gewenste positie.
3. Duw de hendel omlaag om de stuurwielpositie te vergrendelen.
4. Probeer na het instellen het stuurwiel naar achteren en naar voren te bewegen om te controleren of het is vergrendeld.

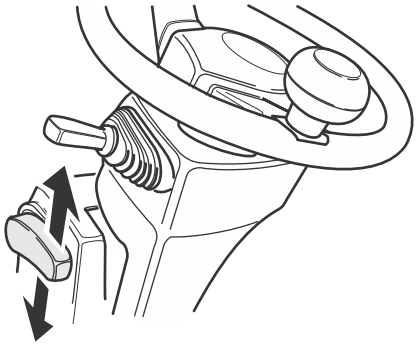

Ontgrendelhendel stuurkolom

Met deze hendel kan de stuurkolom voorwaarts worden gekanteld, maar zonder dat de positie ervan wordt aangepast: de kolom kan alleen terug naar de oorspronkelijke positie worden getrokken. De ontgrendelfunctie is handig voor handelingen zoals de batterijkap openen of wanneer de bestuurder de stuurkolom voorwaarts moet kantelen zonder de huidige positie ervan te veranderen. Duw op de hendel om de stuurkolom te ontgrendelen en naar voren te kantelen. Om de kolom terug te zetten naar de oorspronkelijke positie trekt u deze gewoon terug totdat de kolom op zijn plaats klikt.

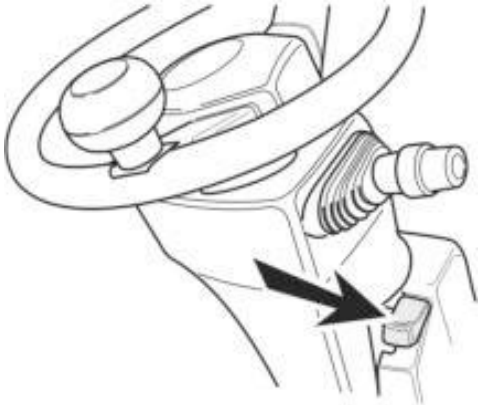

Richtingaanwijzerschakelaar (optie)

Schakelhendel om de richtingaanwijzers in te schakelen.
Links afslaan: Duw de hendel naar voren
Rechts afslaan: Trek de hendel naar achteren
De signaalschakelaar werkt ongeacht de stand van de contactschakelaar.
De hendel voor de richtingaanwijzers gaat automatisch terug naar de oorspronkelijke stand als u de bocht hebt gemaakt.

Lichtschakelaar (optie)

Deze schakelaar heeft twee standen.

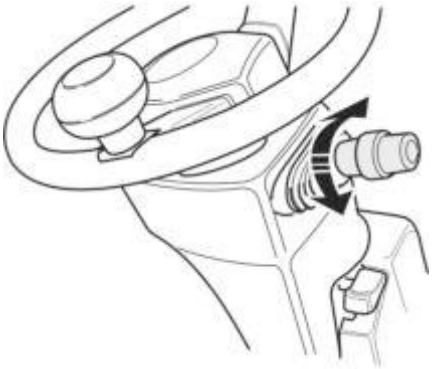

1. UIT
2. Positie 1
3. Positie 2

Hieronder wordt aangegeven welke verlichting gaat branden in de verschillende standen.

Naam lamp	Positie 1	Positie 2
Koplampen, werklampen	Uit	Aan
Achterlichten	Aan	Aan

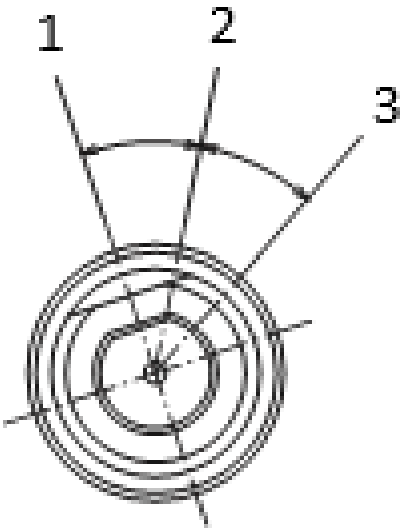

Richtingsregeling (optie)

(Alleen bij één gaspedaal)
Schakel met de keuzehendel om de rijrichting te veranderen tussen vooruit en achteruit.
Vooruitrijden: Duw naar voren
Achteruitrijden: Trek naar achteren
De neutrale stand: is in het midden tussen de standen vooruit en achteruit

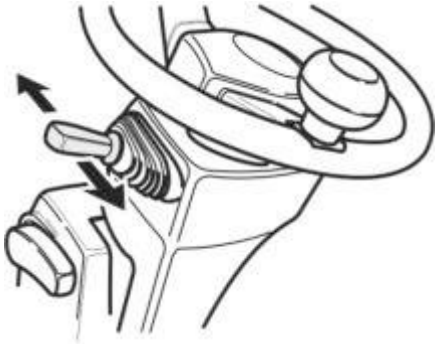

Knop voor de claxon

Druk op de claxonknop om te claxonneren. De claxon wordt ook geactiveerd als de truck wordt uitgeschakeld.

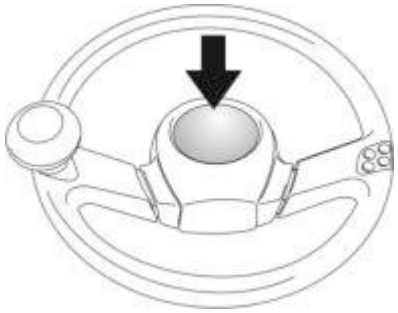

Enkel gaspedaal

De rijsnelheid wordt aangepast door de mate waarin het gaspedaal wordt ingetrapt.
Rijden: Trap het gaspedaal in (1)
Remmen: Druk het rempedaal in (2)

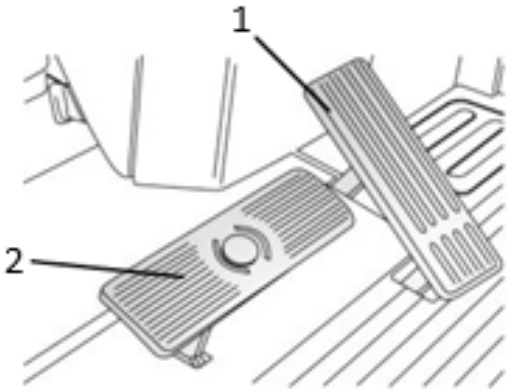

Dubbel gaspedaal (optie)

De rijsnelheid wordt aangepast door de mate waarin het gaspedaal wordt ingetrapt. Via het gaspedaal wordt ook de rijrichting geselecteerd.
Vooruitrijden: Trap het gaspedaal links in (1)
Achteruitrijden: Trap het gaspedaal rechts in (2)
Remmen: Druk het rempedaal in (3)

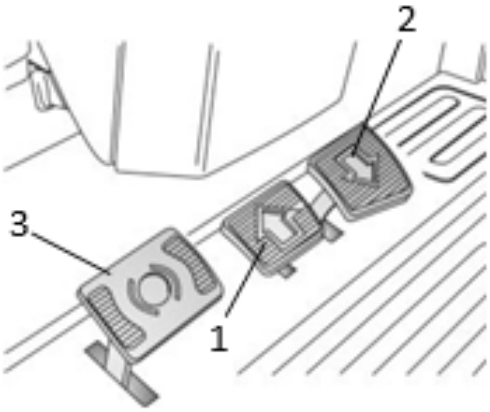

Achteruithendel met claxonknop (optie)

Druk op de knop op de achteruithendel om de claxon te gebruiken. Gebruik hem bij het achteruitrijden.

Snelstopknop (optie)

Als u op de snelstopknop drukt, zal de truck snel maar vlot tot stilstand komen. De knop is zelfvergrendelend en moet worden gereset (door hem te draaien/omhoog te trekken) voordat de truck zijn normale werking kan hervatten.

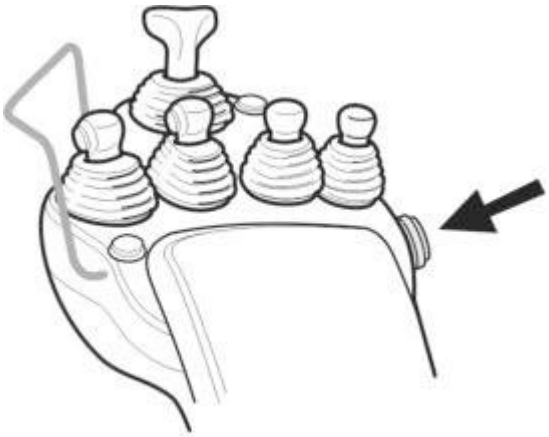

4. Instrumentenpaneel

4.1 Bedieningspaneel

Dashboard

Knoppen:

1. Zwaailamp (optie)
2. Noodlampen (optie)
3. Werklampen achter (optie)
4. Ruitenwisser voor (optie)
5. Ruitenwisser achter (optie)
6. Verwarmde achterruit (optie)
7. Tijdmeter
8. Parkeerrem
9. Verlaagde snelheid
10. Vermogensselectie
11. Drukknop OUT
12. Drukknop OK
13. Display
14. Alarmindicatielampje (rode led)
15. Werkingsindicatielampje (groene led)

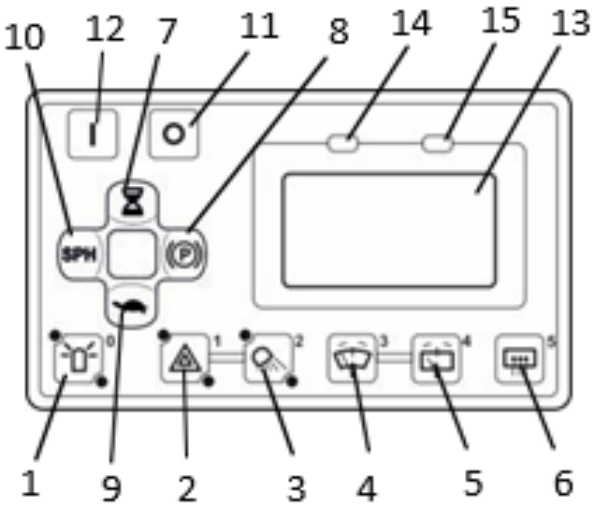

Knop gele lamp

Druk om de gele lamp in te schakelen. De bovenste LED brandt. Druk er opnieuw op om deze uit te schakelen

Knop noodknipperlichten

Druk op de schakelaar om de noodknipperlichten in te schakelen. Druk er opnieuw op om deze uit te schakelen.

Knop werklichten achter

Druk op de schakelaar om de werklichten achter in te schakelen. Druk er opnieuw op om deze uit te schakelen.

Knop ruitenwisser voor

Druk de knop (3) zo vaak als nodig is in om de volgende toestand te bereiken:
(1) intervalwissen
(2) hoge snelheid
(3) UIT
Houd de knop ingedrukt om de ruitenwisservloeistof te activeren

Knop ruitenwisser achter

Druk op de schakelaar om de ruitenwisser in te schakelen. Druk er opnieuw op om deze uit te schakelen. Houd vast om de ruitenwisser te activeren.

Knop achterruitverwarming

Druk op de schakelaar om de achterruitverwarming in te schakelen. Druk er opnieuw op om deze uit te schakelen. De verwarming wordt na 15 minuten automatisch uitgeschakeld.

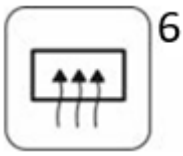

Drukknoppenpaneel

(7) Uurmeter/Klok
(8) Parkeerrem
(9) Verlaagde snelheid
(10) Vermogensselectie

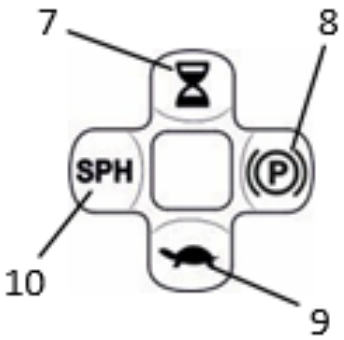

Knop parkeerrem

Druk op de schakelaar om de parkeerrem in te schakelen. Druk er opnieuw op om deze uit te schakelen.

Automatische parkeerrem
Via deze functie kan de parkeerrem worden uitgeschakeld via de volgende procedure.

1. Schakel de truck in. Het indicatielampje van de parkeerrem wordt weergegeven op het display.
2. Druk één keer op de knop voor de parkeerrem. Het lampje voor de parkeerrem knippert, om aan te geven dat de automatische modus is geactiveerd.
3. Rijrichting gekozen (of pedaal ingetrapt in geval van dubbel of gebalanceerd pedaal).
4. Gaspedaal ingetrapt (bij een opstelling met één pedaal).
5. Beweging van de truck ingeschakeld.

Drukknoppen OK - OUT

(11) Drukknop OUT
(12) Drukknop OK
De knoppen OK en OUT worden gebruikt om door het Bestuurdersmenu te navigeren. De knop OK kan de functie van de contactschakelaar vervangen bij sommige optionele opstellingen.

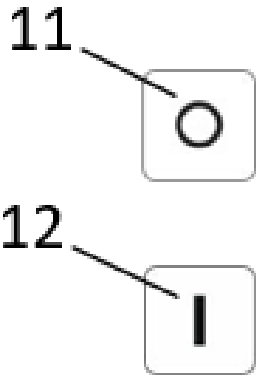

(14) Alarmlampje (rode led)
(15) bedrijfslampje (groene led)
Het alarmlampje knippert wanneer er een fout is opgetreden. Het bedrijfslampje toont wanneer de truck is ingeschakeld.

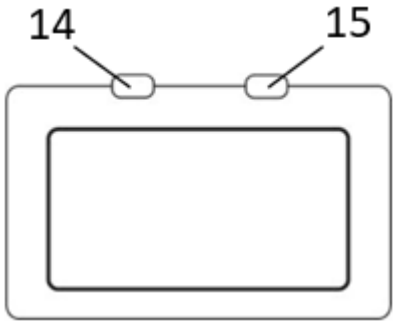

4.2 Indicaties op het display

Hoofdscherm

Op het bedrijfsscherm staat diverse informatie tijdens het gebruik van de truck:
(1) laadniveau batterij
(2) vermogensmodus
(3) rijrichting
(4) tijd / datum / tijdmeter
(5) stuurrichting
De stuurrichting wordt alleen weergegeven als de vorkheftruck stilstaat of tegen lage snelheid rijdt.

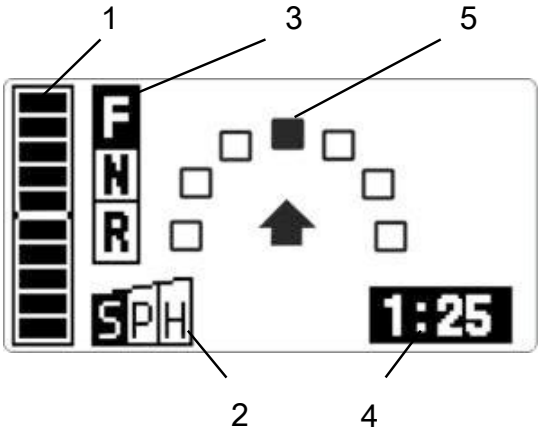

Laadniveau batterij

Oplaadpeil loodzuurbatterij

Laadniveau batterij	Indicator batterijlaadniveau Pb	Alarmlampje	Zoemer	Rij- en hefsnelheid van de truck
Twee balkjes	Knippert continu	Knippert kort	-	Verlaagd
Eén balkje	Continu knipperen van alle indicatorsegmenten	Knippert continu	-	Nog lager
Geen balkje	Continu knipperen van alle indicatorsegmenten	Knippert continu	Klinkt continu	Laad-/losfuncties uitgeschakeld tijdens het rijden

Oplaadniveau lithium-ionbatterij

Laadniveau batterij	Indicator batterijlaadniveau Li	Alarmlampje	Zoemer	Rij- en hefsnelheid van de truck
100%	F indicator	-	-	Vol
5%	-	Knippert kort	-	Vol
0%	E indicator Knippert continu	Knippert continu	Klinkt continu	Verlaagde snelheid en prestaties

Power (vermogen)
Geeft de huidige geselecteerde vermogensmodus weer.

Rijrichting
Geeft de momenteel geselecteerde rijrichting weer.
F: Vooruit
N: Neutraal
R: Achteruit
De rijrichting wordt ook aangegeven door de rijrichtingindicator. Een pijl omhoog geeft vooruit aan, een pijl omlaag geeft achteruit aan

Stuurrichting
Deze indicator is alleen zichtbaar bij lage snelheid. Bij hogere snelheden wordt deze vervangen door de snelheidsmeter.

Tijd / datum / tijdmeter
Geeft de tijd (uren en minuten) of de datum (dag en maand) of de tijdmeter (zoals ingesteld in het MENU INSTELLINGEN BESTUURDER) weer.

Resterende bedrijfstijd
Geeft de geschatte resterende werktijd weer. Deze functie wordt ingeschakeld via de knop voor de tijdmeter.
Deze functie is wellicht niet beschikbaar voor sommige truckopstellingen: in dat geval wordt het bericht OBT OFF weergegeven.

Indicatielampje parkeerrem
Geeft aan dat de parkeerrem is ingeschakeld.

Indicatie instellen lage snelheid (optie)
Geeft aan dat de instelling lage snelheid actief is.

OPS-indicatielampje
Het indicatielampje gaat branden als de bestuurder niet op de stoel zit. De truckfuncties worden geblokkeerd totdat de bestuurder weer gaat zitten.

Herkenningsindicatielampje veiligheidsgordel vastgemaakt

Het indicatielampje gaat branden als de bestuurder niet op de stoel zit en de veiligheidsgordel niet is vastgemaakt. De zoemer geeft een waarschuwingstoon. De truckfuncties worden geblokkeerd totdat de bestuurder de veiligheidsgordel vastmaakt.

Schoksensorindicatie (optie)

De trucksystemen hebben een botsing gedetecteerd. Breng uw supervisor op de hoogte.

Indicatielampje veiligheidshekken (optie)

Truckfuncties worden geblokkeerd totdat de veiligheidshekken correct zijn gesloten.

Multifunctioneel display DX (optie)

Kantelindicatie

De pijl naar rechts geeft voorwaarts kantelen aan, de pijl naar links geeft achterwaarts kantelen aan. De kantelhoek van de mast wordt weergegeven in graden

Lastindicatie

Als de lastindicatie wordt geactiveerd, wordt van het hoofdscherm naar het lastindicatiescherm overgeschakeld.

LET OP ⚠

Deze functie mag alleen worden gebruikt als referentie bij het laden/lossen en mag niet worden gebruikt tijdens zakelijke transacties of als bewijs van het daadwerkelijke gewicht.

OPMERKING

- Gebruik deze functie wanneer rijden en hanteren van lasten gestopt zijn. Het lastindicatiescherm wordt niet weergegeven terwijl de trucksnelheid wordt gedetecteerd.
- Hef de lading altijd op een hoogte van ongeveer 500 mm boven de grond en zet de mast verticaal.
- Het ladinggewicht wordt circa 3 seconden weergegeven in eenheden van 0,01 ton.
- Als de last minder dan 100 kg is, geeft de indicator 0,00 t aan.
- De nauwkeurigheid van de lastmeter wordt minder als de last schommelt. In dit geval verschijnt er een indicatie met een waarschuwing dat de uitlezing onnauwkeurig is.

Alarm overbelasting

De beheerder kan een waarde instellen, waarboven het overbelasting alarm afgaat wanneer de bestuurder de lastindicator gebruikt. In dit geval gaat de zoemer af.

Op verzoek kan het servicecentrum instellen dat het alarm automatisch afgaat wanneer de ingestelde waarde overschreden wordt. Het signaal kan echter ten onrechte ook bij lichtere lasten gegeven worden, als gevolg van schommelingen in de last tijdens het rijden of heffen.

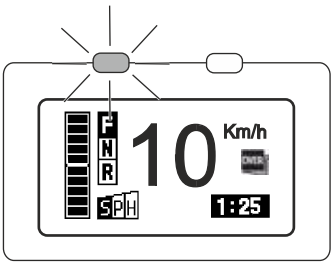

Indicatie maximale hoogtebegrenzer

Als de hefhendel omhoog wordt gezet en de vorken de maximale stand van de hoogtebegrenzer bereiken, stoppen de vorken automatisch en klinkt de zoemer gedurende één seconde. Als de hefhendel omhoog wordt gezet tot de hoogte waarop de vorken al de maximale stand van de hoogtebegrenzer hebben overschreden, gaan de vorken niet omhoog en klinkt de zoemer ook gedurende een seconde. Alleen de beheerder kan het instellingenmenu voor ‘Maximum Height Limiter’ (maximale hoogtebegrenzer) gebruiken. Als deze instelling ingeschakeld is, wordt het pictogram van de maximale hoogtebegrenzer weergegeven wanneer de truck wordt gestart. Wanneer de bestuurder probeert om de ingestelde hoogtelimiet te overschrijden, dan kunnen de vorken niet hoger komen dan de ingestelde hoogtelimiet.

Hoogtebegrenzerindicatie (optie)

Geeft aan dat de functie hoogtebegrenzer actief is. Wanneer deze knippert, hebben de vorken de positie in het geheugen bereikt

4.3 Alarmen

Sommige fouten worden gegenereerd door verkeerde handelingen die optreden bij het starten van de truck of het gebruiken van de bedieningselementen. Deze fouten blokkeren de werking van de truck tijdelijk en zorgen ervoor dat er een alarmpictogram op het display verschijnt. De meeste van deze fouten kunnen worden opgelost.

WAARSCHUWING ⚠

Neem contact op met het servicecentrum als een foutbericht blijft optreden, zelfs nadat de onderstaande maatregelen zijn genomen

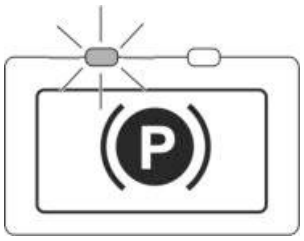

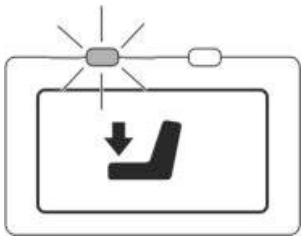

Parkeerremfout

Poging om met de truck te rijden terwijl de parkeerrem nog ingeschakeld was. Zet de rem los en probeer het opnieuw.

OPS fout

Poging om met de truck te rijden terwijl de bestuurder niet correct op de stoel zat. Laat het gaspedaal los, zet alle hendels terug in hun neutrale stand, ga weer correct op de stoel zitten en probeer het opnieuw.

Rij fouten

Eén van de volgende situaties is opgetreden:

- Rijpedaal ingetrapt tijdens de startprocedure. Herhaal de startprocedure op de juiste manier.
- Bestuurder heeft de truck verlaten terwijl de richtinghendel (indien aanwezig) was ingeschakeld. Zet de hendel in de neutrale stand.
- Pedalen voor vooruit en achteruit rijden (indien aanwezig) werden tegelijk ingetrapt. Trap één pedaal tegelijk in.
- Noodstopknop vergrendeld tijdens de startprocedure. Ontgrendel deze. Herhaal de startprocedure.

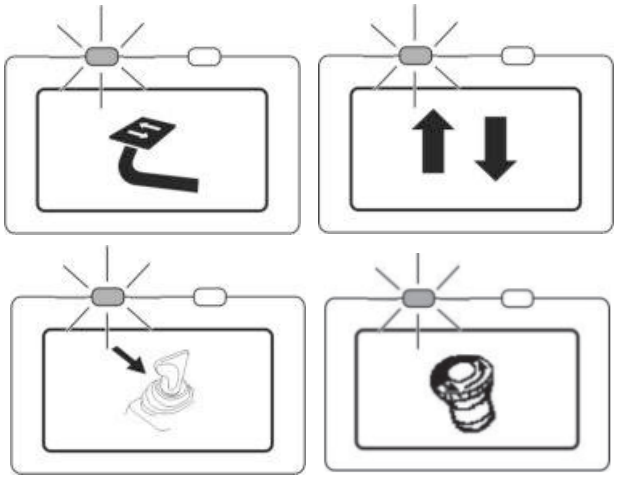

Hef fout

Eén van de volgende situaties is opgetreden:

- Lastbedieningselementen gebruikt tijdens de startprocedure. Herhaal de startprocedure op de juiste manier.
- Lastbedieningselementen gebruikt terwijl de bestuurder niet correct op de stoel zat. Zet de bedieningselementen in neutraal, ga correct op de stoel zitten en probeer het opnieuw.

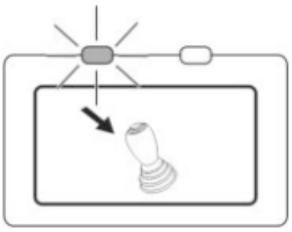

Remalarm

Laag remvloeistofpeil. Neem contact op met het servicecentrum.

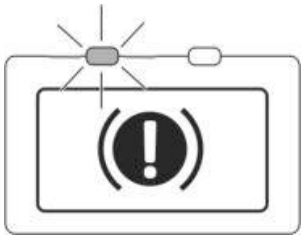

Spanningsalarm

Restspanning in de elektrische onderdelen van de truck. Wacht tot het pictogram verdwijnt. Open de batterijkap intussen niet

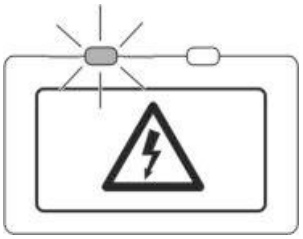

Alarm oververhitting

Truck oververhit: prestatieniveaus worden beperkt om systemen en apparaten te beschermen. Als de truck verder wordt gebruikt, zal de truck worden uitgeschakeld. Een foutcode duidt het oververhitte onderdeel aan.
PM: pompmotor
DM: aandrijfmotor
PCR: pompbesturing
DCR: aandrijfbesturing

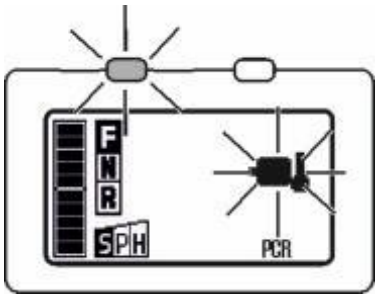

OPMERKING

Het is raadzaam het gebruik van de truck zo snel mogelijk te stoppen en de truck te parkeren totdat het alarm uitgaat, liefst op een koele plaats, beschermd tegen direct zonlicht

4.4 Lithium accu fout codes

Fout codes van de lithium batterij kunnen afgelezen worden op de ronden display links op het dasboard. Als een van deze codes voorkomt neem contact op met uw service centrum.

Fout code	Fout naam	Beschrijving
1	Over-voltage(cells)	The voltage of some cells is out of the specified range.
2	Under-voltage(cells)	The voltage of some cells is below the specified range.
3	Over-voltage(battery	The voltage of battery is out of the specified range.
4	Under-voltage(battery)	The voltage of battery is below the specified range.
5	Over-voltage difference	The voltage difference of cells is out of the specified range.
6	Over-current(discharge)	The discharge current of battery is out of the specified range.
7	Over-current(charge)	The charging current of battery is below the specifiedrange.
8	Over-temperature	The temperature of battery is out of the specified range.
9	Under-temperature	The temperature of battery is below the specified range.
10	Over-temperature difference	The temperature difference in different parts of the battery is out of the specified range.
11	Low SOC	The SOC of the battery is too low.
12	BMS self-check fault	There are some faults in BMS's own hardware.
13	Cells' voltage collection fault	The cells voltage collection fails partially or completely.
14	Temperature collection fault	Module temperature collection fails partially or Completely.
15	Contactor adhesion	Contactor fails to be disconnected due to adhesion failure.
16	Pre-charge failure	The battery fails to perform the pre-charge process during startup and cannot discharge normally.

Onherstelbare fout

Alle andere meldingen, aangegeven door een alfanumerieke code. Schakel de truck uit en weer in: als de melding aanhoudt, neem dan contact op met het servicecentrum.

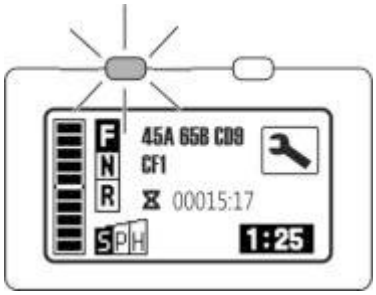

4.5 Menu instellingen bestuurder

Menu Tijdmeter

Houd de knop van de tijdmeter ingedrukt voor toegang tot het menu Tijdmeter. Druk op de knop van de tijdmeter om de sequentiële weergave te veranderen.

Tijdmeter contactsleutel AAN (KEYON)
Houdt de tijd bij dat de contactsleutel ingeschakeld is.

Tijdmeter (LAP)
Houdt de tijd bij dat de contactsleutel ingeschakeld is. Druk op OK en houd de toets minimaal twee seconden ingedrukt om de tijdmeter te resetten

Tijdmeter pomp (pictogram vork)
Houdt de tijd bij dat de pompmotor is geactiveerd in de vermogensmodus.

Tijdmeter aandrijving (pictogram tandwiel)
Houdt de tijd bij dat de aandrijfmotoren zijn geactiveerd in de Power-modus of de modus voor regeneratief remmen.

Tijdmeter motoren (pictogram vork en tandwiel)
Houdt de tijd bij dat elke motor is geactiveerd. Wordt gebruikt als referentie voor de totale bedrijfsuren van de truck voor technische reparaties.

Tijdmeter beschikbaarheidstijd (stoelpictogram)
Houdt de tijd bij dat de sleutel op ON staat en de bestuurder op de stoel zit

Odometer (ODO) (kilometerteller)
Houdt de gereden afstand bij

Trip meter (TRIP) (dagteller)
Deze meter houdt de afgelegde afstand bij en kan worden gereset. Druk op OK en houd de toets minimaal twee seconden ingedrukt om de tijdmeter te resetten.

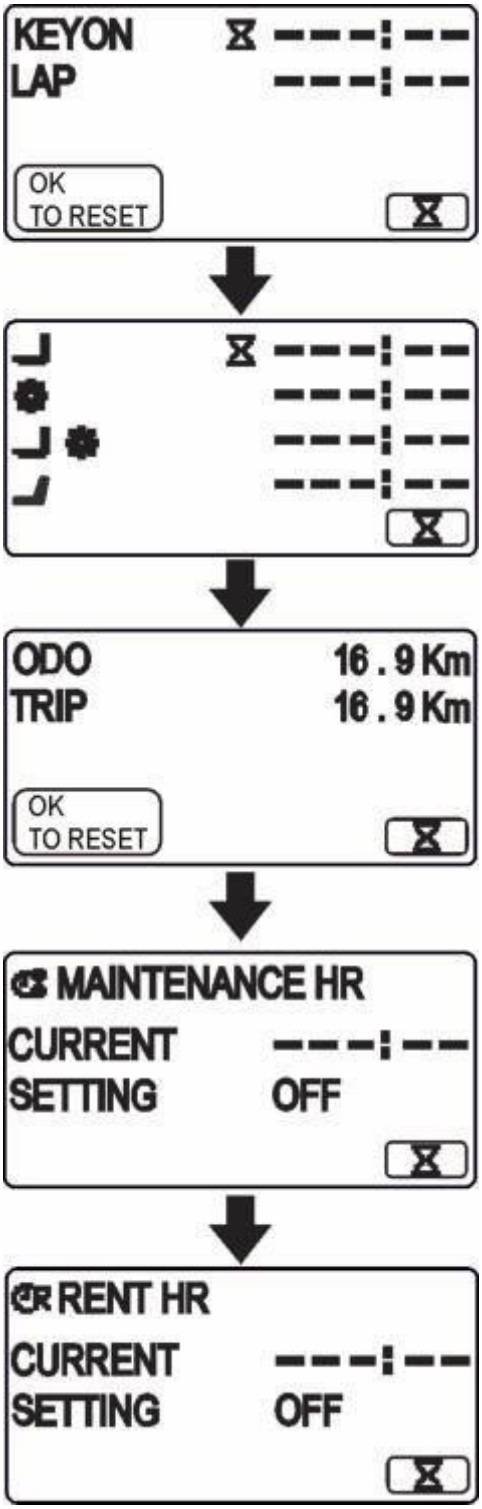

Tijdmeter gepland onderhoud (MAINTENANCE HR)

Wanneer deze instelling ingeschakeld is, worden het vooraf ingestelde interval en de tijd sinds de laatste servicebeurt weergegeven

Tijdmeter huurperiode (RENTAL HR)

Wanneer deze instelling ingeschakeld is, worden de vooraf ingestelde huurperiode en de verstreken tijd, of afwisselend de einddatum van de huurperiode weergegeven.

Menu Klok

Met de selectieknoppen voor de parkeerrem en het vermogen kan de waarde worden verhoogd of verlaagd. Druk op OK om te bevestigen en ga verder met de volgende waarde of druk op OUT om het menu te verlaten.
De volgorde van de weergegeven waarden is:
Datum: dag/maand/jaar (dag van de week)
Weergave 12 h/ 24 h (12- of 24-uursweergave)
Tijd: uren/minuten

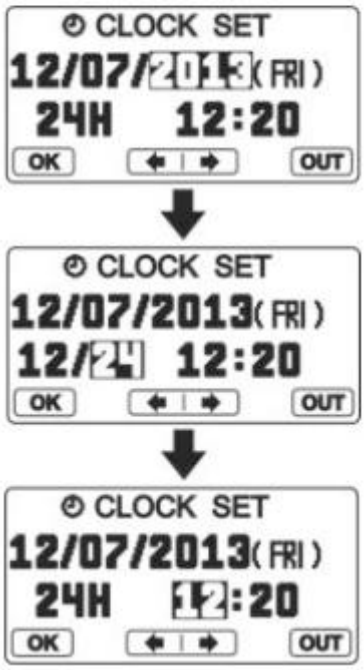

Menu aandrijving

Houd de knop voor verlaagde snelheid ingedrukt om toegang te krijgen tot het menu met aandrijfinstellingen. Gebruik de knoppen voor de uurmeter en verlaagde snelheid om het gewenste onderdeel te selecteren. Druk op OK om te bevestigen of op OUT om het menu te verlaten.

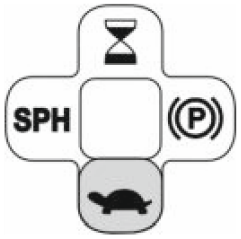

Lage snelheid

Dit menu wordt gebruikt om de instelling voor lage snelheid aan te passen. Met de selectieknoppen voor de klok en het vermogen kan de lagesnelheidswaarde worden verhoogd of verlaagd. Druk op OK om te bevestigen of op OUT om het menu te verlaten.

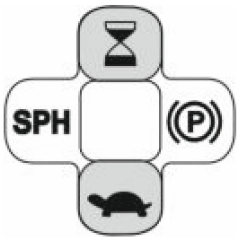

Snelheidsalarm

Dit menu wordt gebruikt om een geluidsalarm in te schakelen als waarschuwing wanneer de snelheid van de truck een vooraf ingestelde waarde heeft overschreden. Met de selectieknoppen voor de klok en het vermogen kan de snelheidswaarde worden verhoogd of verlaagd. Druk op OK om te bevestigen of op OUT om het menu te verlaten. Als de snelheid wordt ingesteld op meer dan 50 km/u, dan wordt de verlaagde snelheidsfunctie uitgeschakeld; in dat geval wordt “OFF” weergegeven.

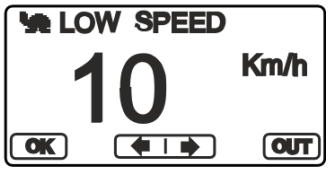

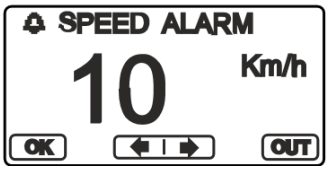

Menu Vermogensregeling

Deze instelling kan in- of uitgeschakeld worden door het servicecentrum.
Houd de knop van de vermogensselectie ingedrukt voor toegang tot het menu Vermogensregeling. Dit menu wordt gebruikt om de SPH (aangepaste) vermogensmodus voor het rij- en hefvermogen in te stellen. De knoppen van de tijdmeter en de lage snelheid worden gebruikt om het gewenste element te selecteren. Druk op de knop OK om te bevestigen of druk op OUT om het menu te verlaten.

Aandrijfvermogen

Dit menu wordt gebruikt om de snelheid en de acceleratie van de truck in te stellen.

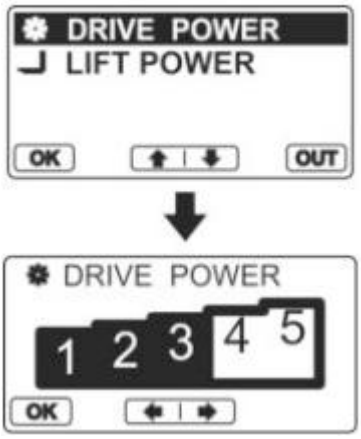

Hefvermogen

Dit menu wordt gebruikt om de snelheid en de acceleratie van het materiaaltransport in te stellen.
De procedure is hetzelfde als bij de instellingen voor aandrijf- en hefvermogen. Met de selectieknoppen voor de klok en het vermogen kan de vermogenswaarde worden verhoogd of verlaagd. Druk op de knop OK om te bevestigen of druk op OUT om het menu te verlaten.

Menu instellingen automatische

hoogteregeling

Om de hoogtepositie op te slaan gaat u naar het menu Rij-instellingen. Gebruik de knoppen Klok en Vermogen om het menu Hoogte-instellingen te selecteren. Druk na uw selectie op OK om te bevestigen en naar de instelling te gaan. De bestuurder moet de vorken omhoog zetten tot de hoogte die hij wil opslaan. Het instellingenscherm geeft dan de hoogte ten opzichte van de drie geheugens en de huidige hoogte weer. De bestuurder kan vervolgens kiezen welk geheugen hij wil overschrijven - A, B of C - met behulp van de knoppen Klok en Vermogen. Houd OK twee seconden ingedrukt om de huidige hoogte in het geselecteerde geheugen te overschrijven.

Als het geheugen is overschreven, wordt “OK” weergegeven en

verschijnt het instellingenscherm. Druk op OUT om het menu te sluiten.

Om een hoogtepositie in het geheugen op te slaan, moet er een verschil van minimaal 100 mm (bij benadering) tussen de drie opgeslagen hoogtes zijn.

De drie geheugens kunnen tegelijk gewist worden. Het annuleringsscherm wordt weergegeven door het menu Hoogteinstellingen in het menu Rij-instellingen te

selecteren. Houd OK minimaal twee seconden ingedrukt om de drie opgeslagen hoogtes te wissen. “OK” en het instellingenscherm worden weergegeven. Druk op OUT om het menu te sluiten. Door deze procedure worden de hoogtebegrenzer en de geheugens van de maximale hoogtebegrenzing niet gewist.

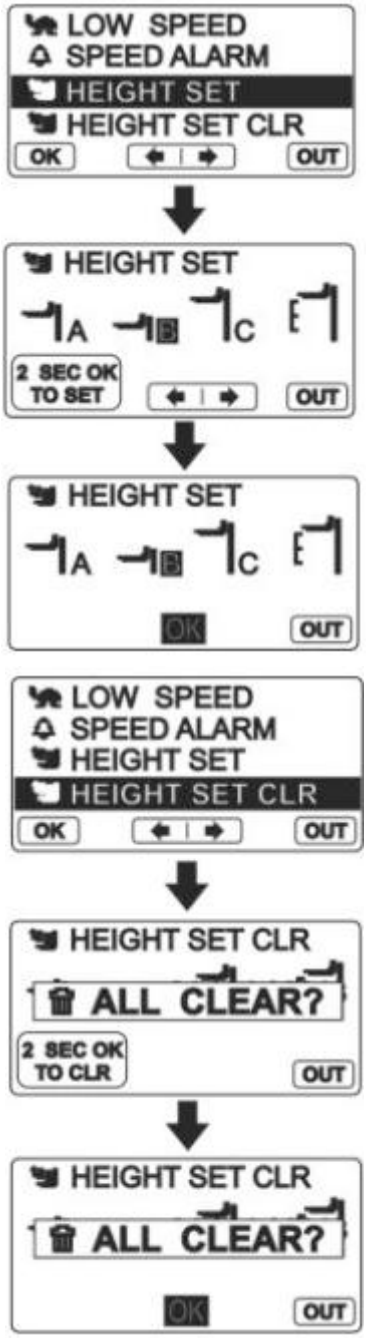

Menu instellingen hoogtebegrenzer (optie)

Om de hoogtepositie in te stellen gaat u naar het menu Rij-instellingen. Gebruik de knoppen Klok en Vermogen om het menu Hoogtebegrenzer te selecteren. Druk na uw selectie op OK om te bevestigen en naar de instelling te gaan.

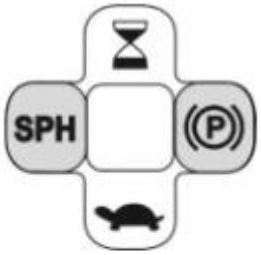

In het menu heft u de mast tot de gewenste vorkhoogte en selecteert u "SET" (gebruik de knoppen Klok en Vermogensselectie om dit te selecteren) en houdt u OK langer dan twee seconden ingedrukt, tot "OK" verschijnt, ter bevestiging dat de positie is opgeslagen. De hoogtebegrenzer is nu actief. Druk op OUT om het menu te sluiten.

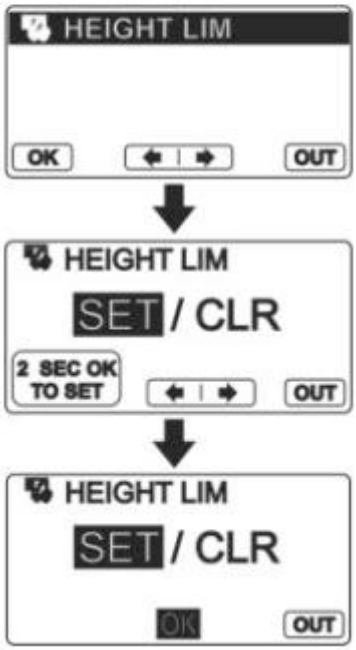

Om dit te resetten gaat u naar het menu Hoogtebegrenzer, selecteert u "CLR" (gebruik de knoppen Klok en Vermogensselectie om dit te selecteren) en houdt u OK langer dan twee seconden ingedrukt, tot "OK" verschijnt, ter bevestiging dat de positie is gereset. De hoogtebegrenzer is nu uitgeschakeld tot er nieuwe posities worden opgeslagen. Druk op OUT om het menu te sluiten.

Wanneer de gewenste positie is opgeslagen en de schakelaar voor de hoogtebegrenzing wordt ingeschakeld, is de functie actief en wordt de indicator voor de hoogtebegrenzing weergegeven op het display. Wanneer de bestuurder de ingestelde hoogtelimiet probeert te overschrijden, worden de vorken geblokkeerd en gaat de zoemer af. De vorken kunnen worden opgeheven boven de opgeslagen stand door de schakelaar van de hoogtebegrenzer uit te schakelen.

5. Selfservice

5.1 Aanbevelingen voor gepland onderhoud

Om storingen en ongelukken te voorkomen, is het belangrijk om bepaalde doe-het-zelfonderhoudswerkzaamheden te laten uitvoeren door speciaal opgeleid personeel. Gebrek aan goede smering en service kan leiden tot een hogere uitval, hogere onderhoudskosten en een kortere levensduur van de truck. Voer elke week of elke 40 bedrijfsuren (rijden, besturen en heffen) zelfonderhoud uit, welke situatie zich het eerst voordoet. Registreer alle resultaten en houd ze bij ter referentie. Laat eventuele noodzakelijke aanpassingen of vervangingen uitvoeren door gekwalificeerd servicepersoneel of door het servicecentrum. De tabellen met technische assistentie bevatten een breed scala aan onderdelen, die niet allemaal op elk model vorkheftruck geïnstalleerd zijn. Daarom zijn sommige werkzaamheden bedoeld als "indien het onderdeel aanwezig is".

Zelfonderhoudswerkzaamheden	
Banden	Integriteit banden controleren moeren aanhalen Spanning controleren
Elektrische ventilator	Filter reinigen
Verwarmingsventilator	Reinigen (stoffige omgevingen)
Mast, sideshift, ketting	Smering
Achteras (4 wielen)	Smering
Hydraulische olie	Peil controleren
Loodzuurbatterij	Demi water bij vullen **NA** het laden.
Ruitenwisservloeistof	Peil controleren

De hierboven beschreven elementen moeten worden geïnspecteerd en gesmeerd. Vervangen van smeermiddelen zal afhangen van de hoeveelheid vervuiling en vreemd materiaal dat ze bevatten. Deze aanwijzingen zijn onderhevig aan wijzigingen afhankelijk van de condities van de werkplek en de apparatuur van de truck: neem indien nodig contact op met het servicecentrum

5.2 Verwarmingsfilter reinigen

Trek het verwarmingsfilter (1) eruit en reinig het met perslucht.

OPMERKING
Plaats het filter terug alvorens de verwarming te activeren.

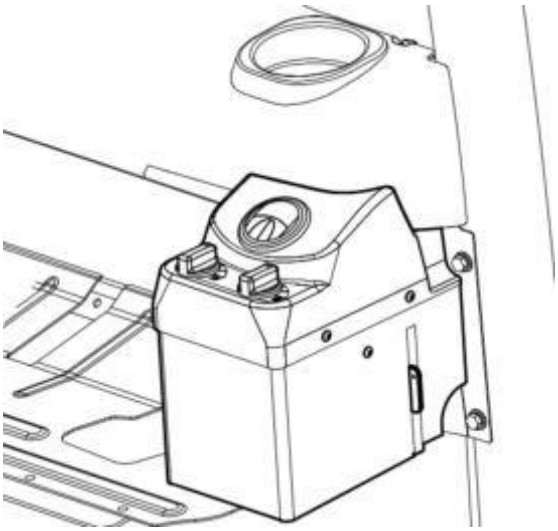

5.3 Smeermiddelen en vloeistoffen

Servicegegevens smeermiddelen en vloeistoffen

Plaats van aanbrengen	Hoeveelheid	Type
Chassis en mast; smeernippels	Naar behoefte	Standaardversie: Mobilgrease Special of gelijkwaardig Coldstore-versie: Esso Beacon 325 of gelijkwaardig product
Ketting	Naar behoefte	Interflon Fin Lube TF, Kluberoil 4UH1-32N, Rexnord kædespray REXOIL of gelijkwaardig product
Hydraulische-olietank	Afhankelijk van de hoogte van de mast	Standaardversie: bij voorkeur VG32 DIN51524 HVLP of ISO 11158 L-HV; als alternatief VG32 DIN51524 HLP of ISO 11158 L-HM Versie voor koelruimtes: bij voorkeur VG15 DIN51524 HVLP of ISO 11158 L-HV; als alternatief VG15 DIN51524 HLP of ISO 11158 L-HM Additief: pentaerythritol-monooleaat; Wladoil Hydraulic Additive of gelijkwaardig product

Aandrijfeenheid	2 x 0,55 l	ATF-type, Dexron II of gelijkwaardig
Remmen	0,5 l	ATF-type, Dexron II of gelijkwaardig
Loodzuurbatterij	Naar behoefte	Gedestilleerd of gedemineraliseerd water
Reservoir ruitenwisser-vloeistof	2 l	Standaard versie: standaard vloeistof voor auto's Coldstore versie: Ruitenwisservloeistof voor lage tempratuur

5.4 Smering

1	Sideshift
2	Mastgeleiders
3	Ketting
A	Smeermiddel
B	Kettingspray

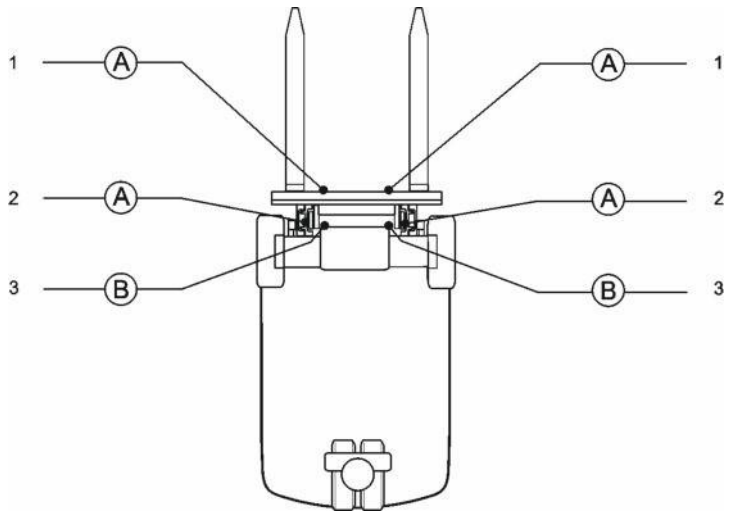

Smering van de mast

1. Kettingen
2. Geleiders

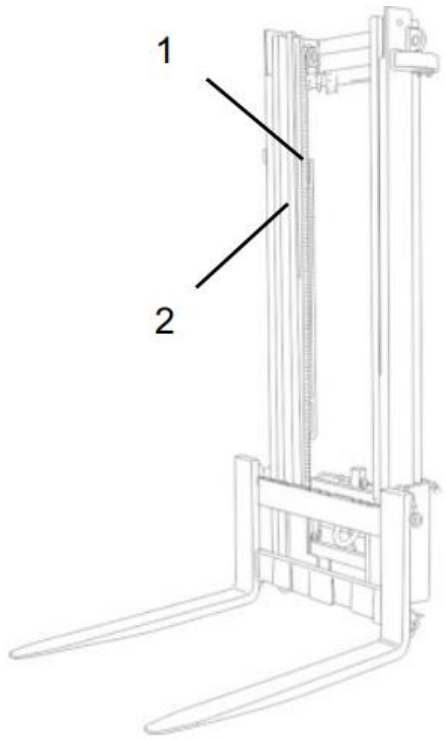

Smering van de side-shift

Reinig de smeernippels grondig voordat u gaat smeren. Veeg na het smeren overtollig smeermiddel weg met een doek.
Het aantal smeernippels en de locatie ervan (3) varieert naar gelang het masttype.

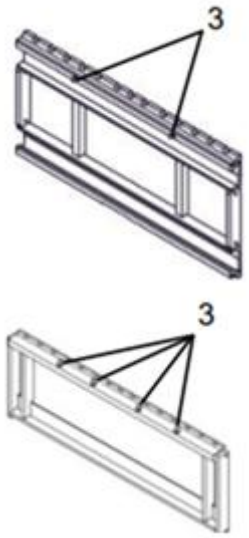

Controle van het hydraulische oliepeil

1. Parkeer de truck op een vlakke ondergrond, laat de vorken op de grond zakken en schakel de truck uit.
2. U krijgt toegang tot het hydraulische oliereservoir door de vloermat en de vloerplank te verwijderen.
3. Verwijder de oliedop.
4. Reinig de peilstok die bevestigd is aan de oliedop met een schone doek en plaats hem terug in het reservoir.
5. Verwijder de peilstok voorzichtig en controleer of de olie tot aan de niveaustreep van de referentie komt.
6. Vul olie bij als het niveau laag is. Neem gemorste olie of spatten grondig af.

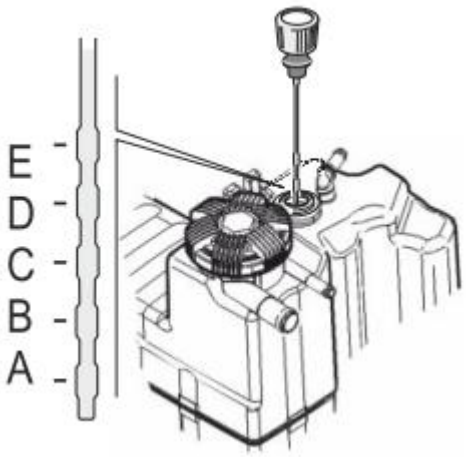

Maximale masthoogte - mm	Niveaustreep – Gemarkeerd symbool
3000 – 400	A
4300 – 5000	B
5500 – 6000	C
6500 – 7000	D
7500	E

5.5 wielen vervangen

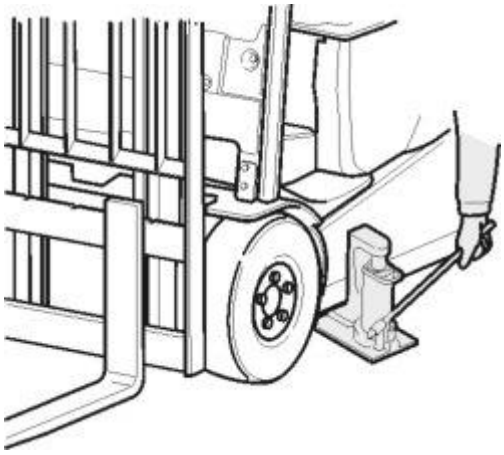

Voorwielen vervangen

1. Parkeer de truck op een vlakke ondergrond.
2. Schakel de parkeerrem in en blokkeer de achterwielen.
3. Kantel de mast naar achteren, hef de vorken ongeveer 1 meter omhoog en plaats de krik onder het chassis, dicht bij de voorwielen.
4. Krik de truck zover omhoog dat de wielen bijna loskomen van de grond en draai de moeren los.
5. Krik de truck zover omhoog dat de wielen volledig los komen van de grond. Verwijder de moeren en de wielen.
6. Om een wiel te plaatsen nadat de wielring vervangen of gerepareerd is, herhaalt u de stappen van de procedure voor verwijderen in omgekeerde volgorde. De moeren moeten gelijkmatig opnieuw worden aangehaald in de afgebeelde volgorde.
7. Rijd met de truck 2 of 3 keer naar voren en naar achteren om op eventuele losse wielmoeren te controleren, en haal ze indien nodig nogmaals aan

Achterwielen vervangen

1. Parkeer de truck op een vlakke ondergrond. draai de achterwielen 90°.
2. Schakel de parkeerrem in en blokkeer de voorwielen.
3. Plaats de krik onder het chassis in de buurt van de achterwielen.
4. Krik de truck zover omhoog dat de wielen bijna loskomen van de grond en draai de moeren los.
5. Krik de truck zover omhoog dat de wielen volledig los komen van de grond. Verwijder de moeren en de wielen.
6. Om een wiel te plaatsen nadat de wielring vervangen of gerepareerd is, herhaalt u de stappen van de procedure voor verwijderen in omgekeerde volgorde. Haal de wielmoeren aan in dezelfde volgorde als voor de voorwielen.
7. Rijd met de truck 2 of 3 keer naar voren en naar achteren om op eventuele losse wielmoeren te controleren, en haal ze indien nodig nogmaals aan.

5.6 Opnieuw aanhalen van de wielmoeren

De moeren moeten gelijkmatig opnieuw worden aangehaald in de afgebeelde volgorde. De moeren moeten op 187 Nm aangetrokken worden.

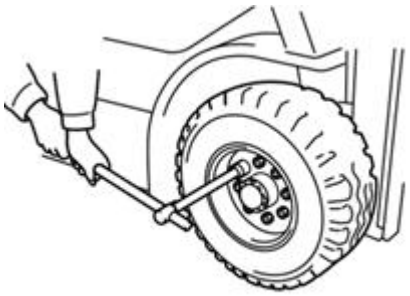

5.7 Accu Gewicht

Type accu	Minimale accu gewicht	Maximale accu gewicht
Lithium	586	625
Lood zuur	900	1050

5.8 Zekeringen vervangen

Positie	Toepassing	Spanning - V	Ampère - A
Achterste compartiment F1	Uitgang 1e omvormer - standaardinrichtingen	24	30
Achterste compartiment F2	Ingang 2e omvormer - standaardinrichtingen	48	15
Achterste compartiment F3(Optioneel)	Verwarming	48	40
Achterste compartiment F4	Hoofdvoeding aan boord	24	10
Achterste compartiment F5	Claxon	48	5
Achterste compartiment F6	kaartvoeding	48	5
Achterste compartiment F7 (Optioneel)	Verwarmde stoel met luchtvering	24	15
Achterste compartiment zekering	Tractie		250
Achterste compartiment zekering	Heffen		250
Achterste compartiment zekering	Sturen		60
DashboardF11	Voeding aan boord	24	10
Dashboard F12 (Optioneel)	Verwarmingsventilator + achterlichten	24	7,5
Dashboard F13 (Optioneel)	Extra lichten + werklichten achter	24	7,5
Dashboard F14 (Optioneel)	24V voeding pc	24	5
Dashboard F15 (Optioneel)	24V voeding	24	5
Dashboard F16 (Optioneel)	Achterruitverwarming	24	10
Dashboard F17 (Optioneel)	Audio	12	7,5
Dashboard F18 (Optioneel)	12V voeding pc	12	7,5
Dashboard F19 (Optioneel)	12V voeding	12	7,5
Dashboard F20 (Optioneel)	Stoelverwarming	12	7
Dashboard F21 (Optioneel)	Ruitenwisser voor	24	7,5
Dashboard F22 (Optioneel)	Ruitenwisser achter	24	7,5
Dashboard F23 (Optioneel)	Werklichten voor	24	7,5

5.9 Nooddaalfunctie vorkwagen

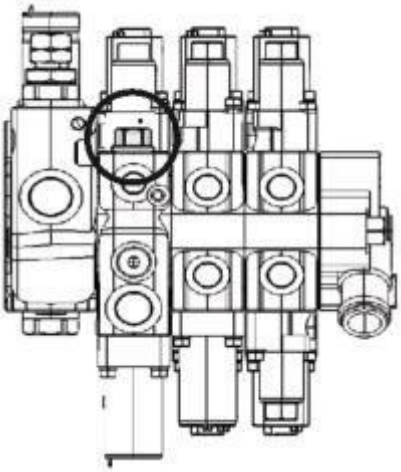

Als er een storing is terwijl de vorken opgeheven zijn en niet omlaag gebracht kunnen worden met de bedieningen, kan dit gedaan worden door de vrijgaveschroef op de richtingsklep onder de batterijkap los te draaien. Draai de schroef daarna weer vast in de oorspronkelijke positie.

6. Technische gegevens

6.1 Technische reparaties

Regelmatige inspectie en onderhoud is nodig om de vorkheftruck in perfecte staat te houden en moet worden uitgevoerd door gespecialiseerde monteurs: neem voor meer informatie contact op met het servicecentrum. De servicetabellen bevatten een groot aantal inrichtingen, die niet allemaal op elk model vorkheftruck geïnstalleerd zijn. Daarom zijn sommige servicewerkzaamheden bedoeld als "indien het onderdeel aanwezig is".
De service-intervallen gelden bij normaal gebruik van een standaardtruck. Ze zijn gebaseerd op het totale aantal bedrijfsuren van de truck, of de maanden die verstreken zijn tijdens de levensduur van de truck; afhankelijk van wat als eerste optreedt. De totale bedrijfsuren van de truck worden aangegeven op de teller.

Eerste 6 weken - Eerste 250 uren - is alleen van toepassing op nieuwe trucks (al dan niet gebruikt in meerploegendienst).

Om de 6 maanden - Elke 1000 uur

Om de 12 maanden - Elke 2000 uur

Om de 5 jaar - Elke 10.000 uur

Bij trucks die in meerdere shifts worden gebruikt, moeten de service-intervallen verminderd worden op basis van de volgende waarden:
15% voor 2 ploegen per dag
30% voor 3 ploegen per dag

6.2 Periodiek te vervangen

Onderhoudsmethode

R	Vervangen
I	Inspectie om de integriteit te controleren (vervorming, barsten, slijtage, roest, corrosie, lekken, abnormaal geluid enz.) en de werkconditie (indien van toepassing); indien nodig repareren of vervangen.
M	Meting; repareren of afstellen indien vereist
C	Reinheid
L	Smering
T	Aanhalen

VERVANGINGSCYCLUS Gebaseerd op het totale aantal bedrijfsuren of de maanden die verstreken zijn tijdens de levensduur van de truck, afhankelijk van wat eerder optreedt	**Om de 12 maanden**	**om de 60 maanden**
	Om de 2.000 bedrijfsuren	**om de 10.000 bedrijfsuren**
Olie aandrijvingeenheid	R	
Hydraulische olie	R	
Hydraulische-olierfilter(s)	R	
Ontluchtingsfilter hydraulische olietankdop	R	
Olie / remvloeistof	R	
Thermogeleidende pasta regeleenheid		R *4
Siliconenpasta pompkoppeling		R *4
Rubberonderdelen stuurbekrachtiging		R *4
Bedrijfsrem- en parkeerremslangen		R *4
Slangen stuursysteem		R *4
Hydraulische slangen kantelcilinder		R *4
Slangen van laad-/lossysteem		R *4

*4: Zonder voorbehoud vervangen volgens het aangegeven interval in het geval van zware bedrijfscondities. Onder normale bedrijfscondities bepaalt het Servicecentrum of onderdelen vervangen moeten worden of niet. Als vervanging niet nodig wordt geacht, zorg dat da u het betreffende onderdeel inspecteert bij het volgende periodieke onderhoud.

De definitie van “zware bedrijfscondities” is als volgt:

- Langdurige zware bedrijfscondities (bv. meerdere shifts achter elkaar of doorlopend gebruik)
- Gebieden met hoge temperaturen (bv. staalfabrieken of gieterijen)
- Gebruik bij lage temperaturen (bv. gebruik in koelhuizen)
- Omgevingen met plotselinge temperatuurveranderingen (bv. tussen koude ruimtes en normale kamertemperatuur en omgevingen met ovens en hoogovens)
- Stoffige en zanderige omgevingen (bv. cementfabrieken, zagerijen of maalderijen, omgevingen waarin kolenstof of steenslag aanwezig is)

- Corrosieve chemische atmosferen (bv. verwerkingsfabrieken voor vis, vlees en gevogelte, leerlooierijen, omgevingen met chloor en zilte lucht)
- Zeer vochtige omstandigheden, nat, vochtig, water

6.3 Periodiek onderhoud

ONDERHOUDSCYCLUS Gebaseerd op het totale aantal bedrijfsuren of de maanden die verstreken zijn tijdens de levensduur van de truck, afhankelijk van wat eerder optreedt	Eerste 6 weken	Om de 6 maanden	Om de 12 maande
	Eerste 250 bedrijfsuren	om de 1000 bedrijfsuren	Om de 2000 bedrijfsuren
Aandrijfsysteem			
Wielen			
Algemene conditie banden		I	←
Bandloopvlakken	I, C, M	I, C, M	←
Integriteit wielschijven en velgen	I	I	←
Wielmoeren	T	T	←
Lagers voor- en achterwiel			L
Bandenspanning van pneumatische banden	M	M	←
Achteras			
Algemene conditie, barsten en vervorming van de as		I	←
Speling wielnaaf	I	I	←
Mechanische eindaanslag		I	←
KRACHTOVERBRENGINGSSYSTEEM			
Aandrijfs eenheid			
Algemene conditie		I, C	←
Bouten		T	←
Ontluchter		I	←
Oliepeil en condities		I, M	←
ELEKTRISCH SYSTEEM			
Algemene informatie			
Isolatieweerstand van de truck			M *1
Antistatische riem (optie)		I	←
Motor			
Algemene conditie en bedrijfsomstandigheden		I, C	←
Aanhalen bouten aandrijfmotor		T	←
Stroomkabels		T	←
Batterij			
Bovenste gedeelte		I	←
Behuizing		I	←
Aansluiting		I, C	←
Klemmen		I, C	←
Stroomkabels		I	←
Isolatieweerstand			M *1

Laadniveau		M	←
Elektrolytniveau en relatieve dichtheid		M	←
Magneetschakelaar			
Contacten		I, C, T	←
Vastzetten aan de steunen stroomdraad hoofdstroomcircuit		I, T	←
Vastzetten aan de bobinebevestigingen		T	←
Aangesloten kabels		T	←
Microschakelaar - potentiometers			
Installatie		I	I, T
Bedrijfscondities		I	←
Rijrichtingschakelaar			
Integriteit en bedrijfstoestand		I	←
Kabelaansluitingen			I
Elektronische besturingseenheid			
Algemene conditie		I, C	←
Behuizing		C	←
Stroomkabels		T	←
Kabelaansluitingen		I	←
Stekkers		I	←
Alarmen in logboek		I	←
Zekeringen en relais			
Elektrische bedrading		I	←
Alle functies die door zekeringen en relais worden beschermd			I
Elektrische bedrading			
Bekabeling		I	←
Aansluitingen		I	←
Aansluitingen tapebevestiging		I	←
STUURSYSTEEM			
Stuurwiel			
Speling	I, T	I, T	←
Stuursysteem			
Stuurhoek			I
Lager draaitafel en kroon stuuras		L	←
Stuurbekrachtiging - Elektrische besturing			
Algemene condities en draaiing van het stuur		I	←
Koppelingen en aansluitingen	I	I	←
Bekabeling			I
REMSYSTEEM			
Algemene informatie			
Algemene conditie		I	←
Ontluchten		I	←
Remvloeistof / oliepeil		M	←
Waarschuwingslampje laag peil			I

Slangen			I
Rempedaal			
Koppelingen	I	I	←
Slag, retourslag en speling		I	←
Remeffect		I	←
Parkeerrem			
Schakelaar		I	←
Condities en tussenruimte magneetschijven		C	←
Remeffect		I	←
LAAD-/LOSSYSTEEM			
Vorken			
Algemene conditie		I	←
Hielen		I	←
Gelaste delen		I	←
Uitlijning vorkarmen		I	←
Borgpennen		I, L	←
Hefsteun en mast			
Geleiders	I, L	I, L	←
Platen	I, L	I, L	←
Smeernippels	I, I	I, L	←
Rol en rolpen	I	I	←
Algemene conditie zijverschuiving	I	I	←
Smeernippels zijverschuiving	L	L	←
Steunbussen	I, L	I, L	←
Vorkwagen	I	I	←
Gelaste delen		I	←
Bevestigingsbouten	I	I, T	←
Ketting			
Algemene conditie, spanning, rek	I, L	I, L	←
Conditie en omwenteling poelie	I	I	←
Trekstangen zekering	I, L	I, L	←
Verankering bouten en moeren	I, L, T	I, L, T	←
Hulpstukken (optie)			
Algemene conditie en installatie		I, L	←
HYDRAULISCH SYSTEEM			
Cilinders			
Algemene conditie		I	←
Cilinderstangen en stanguiteinde		I, T	←
Bevestiging aan de kantelcilindersteunen		I, T	←
Bevestiging aan de mastcilindersteunen		I, T	←
Natuurlijke daling en natuurlijke neiging naar voren		I	←
Hef- en daalsnelheid		I	←
Onregelmatige beweging		I	←

Hydraulische pomp			
Algemene conditie		I	←
Olielekkage en afwijkend geluid		I	←
Hydraulische-olietank			
Algemene condities, olielekken		I	←
Oliepeil en condities		I, M	←
Hydraulische-oliefilter			
Algemene conditie		I, C	←
Hydraulische olieregelklep			
Algemene condities, olielekken		I	←
Werking klep voor kantelvergrendeling en ontluchtingsklep		I	←
Ontluchtingsdruk			M
Leidingen en slangen			
Algemene condities, olielekken, vervorming en schade		I	←
Losse verbinding		T	←
VEILIGHEIDSINRICHTINGEN, etc.			
Chassis			
Algemene conditie			I
Bevestigingsbouten (beschermkap, batterijkap, contragewicht)			T
Gasveren kappen, deurvergrendelingen		I	←
Hoogte beschermkap			
Algemene conditie		I	←
Gelaste delen		I	←
Trillingsdempers (alleen voor zwevende versie)		I	←
Laststeun (optie)			
Algemene conditie		I	←
Bevestiging aan de steunen		T	←
Stoel			
Algemene conditie		I	←
Veiligheidsgordel		I	←
Bevestiging aan de steunen		T	←
OPS			
Bedrijfscondities	I	I	←
Noodstopknop			
Bedrijfscondities		I	←
Instrumenten			
Bedrijfscondities		I	←
Claxon			
Bedrijfscondities en bevestiging aan de steunen		I	←
Contactring en contactveer			L

Verlichtingseenheid			
Bedrijfscondities en bevestiging aan de steunen		I	←
Richtingaanwijzers (optie)			
Bedrijfscondities en bevestiging aan de steunen		I	←
Achteruitrijzoemer (optie)			
Bedrijfscondities		I	←
Blauwe waarschuwingsledlamp (optie)			
Bedrijfscondities		I	←
Achteruitkijkspiegels (optie)			
Algemene conditie		I, C	←
Cabine (optioneel)			
Dak		I	←
Deuren en ramen, deurverbindingen		I, L	←
Ruitenwissers		I	←
Verwarming		I	←
Verwarmingsfilter		C	←
Veiligheidshekken (optie)			
Algemene conditie en bedrijfsomstandigheden		I	←
Software			
Controleren en bijwerken			I
Stabiliteitssysteem I.S.D. - Intelligent Stability Design			
Bedrijfscondities		I	←
Bekabeling		I	←
Bevestiging van functionele onderdelen aan de steunen		I. T	←
Bevestiging aan de sensorsteunen		I, T	
Lastsensor			I
Prestaties van uitzwaaiblokkeringscilinder			I

7. Banden en wielen

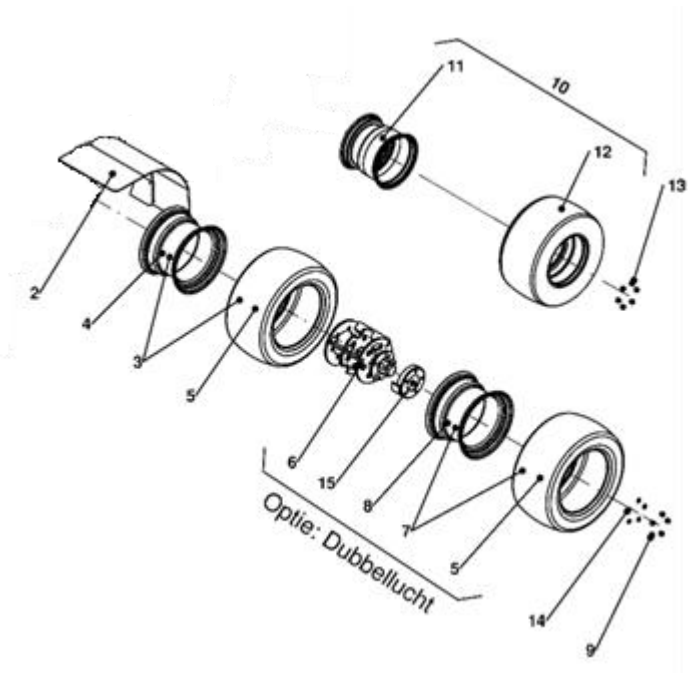

Tiger II XXL-E

1. Spatbord dubbel lucht rechts
2. Spatbord dubbel lucht Links
3. Compleet 295x50-15 aandrijfwiel
4. velg 295x50-15
5. Buitenband 295x50-15
6. Vrijloopnaaf (optioneel)
7. Aandrijfwiel 295x50-15 compleet buitenwiel (optioneel)
8. 295x50-15 buitenvelg (optioneel)
9. Wielmoer
10. Compleet 24x13-12 achterwiel
11. Velg 24x13-12
12. Buiten band 24x13-12
13. Wielmoer
14. Veerring
15. Stopplaat voor vrijloopnaaf

Band	Bandenspanning
Voorband binnen	3 Bar
Voorband Buiten	2 Bar
Achterband	2 Bar

Tekening nummer	Onderdeel nummer	Naam
1	PTE.0025	Spatbord dubbel lucht rechts
2	PTE.0024	Spatbord dubbel lucht Links
3		Compleet 295x50-15 aandrijfwiel
4	PTET.0200	velg 295x50-15
5	P04.01214.2	Buitenband 295x50-15
6	PC.2065.10	Vrijloopnaaf (optioneel)
7		Aandrijfwiel 295x50-15 compleet buitenwiel (optioneel)
8	PH.0051BU	295x50-15 buitenvelg (optioneel)
9	PH.A00002	Wielmoer
10		Compleet 24x13-12 achterwiel
11	HE.0016.1	Velg 24x13-12
12	P04.01213.5	Buiten band 24x13-12
13	PH.A00002	Wielmoer
14	7203014001FA	Veerring
15	PH.2065.7	Stopplaat voor vrijloopnaaf