PRINS
up and forward

www.prins.nl

HANDLEIDING

Prins Panther XL-E

INHOUDSOPGAVE

INHOUDSOPGAVE 1

1. INTRODUCTIE 2

2. BELANGRIJK 3

3. ALGEMENE VEILIGHEIDSBEPALINGEN 4

4. OVERZICHT MACHINE EN BEDIENINGSELEMENTEN 7

4.1 Overzicht machine 7

4.2 Overzicht besturingselementen en instrumentenpaneel 8

4.3 Bediening 10

4.4 Waarschuwingsstickers. 14

5. CONTROLE VOOR GEBRUIK 16

6. WEKELIJKS ONDERHOUD 22

7. ZELF ONDERHOUD UITVOEREN 24

8. PERIODIEK ONDERHOUD 25

8.1 Tabel voor periodieke vervanging/verversing 25

8.2 Tabel voor periodiek onderhoud 26

9. TECHNISCHE GEGEVENS 32

10. BANDEN EN WIELEN 33

10.1 Banden spanning 34

1. Introductie

Deze trucks zijn allen geschikt om goederen te transporteren en op te slaan op stations, in havens, op terreinen en in magazijnen. Ze worden gebruikt in de voedingsindustrie, licht- en textielindustrie, metaal en andere fabrieken. Als de trucks uitgerust worden met aanbouwapparatuur dan zijn de inzetmogelijkheden eindeloos.

Deze trucks zijn niet geschikt om te werken in sterk stoffige omgevingen, geladen stofdeeltjes, hoge temperaturen en in sterk corrosieve omgevingen. Indien er toch in minder stoffige omgeving (niet geleidend) gewerkt wordt dan moet de truck vaker gereinigd en onderhouden worden.

Door gebruik te maken van het Integraal Project concept en design ergonomie hebben deze trucks geavanceerde componenten zoals een geluidsarme en hoog efficiënte integrale aandrijflijn, een stuuras met grote stuuruitslag, brede mastconstructie, een integraal geperst bestuurdersbeschermdak, een stevige chassisconstructie , etc. Daarnaast is deze serie trucks uitgerust met elektromotoren van een uitzonderlijk hoge kwaliteit zoals ook de batterij, de Mosfet-regeling, het grote combinatie-display in kleur, het hydraulisch systeem en de LED verlichting om maar enige primaire componenten aan te benoemen.

Deze geavanceerde componenten zorgen voor een superieure prestatie, eenvoudige bediening, goed zicht rondom, betrouwbare remmen, dynamisch gebruik, weinig geluid, geen milieuvervuiling en een mooi design.

Deze handleiding behandelt de specificaties, het gebruik, het dagelijks onderhoud en de controles. Het helpt de chauffeur de truck correct en op de juiste manier te gebruiken. Het is belangrijk eerst deze handleiding te lezen voordat de truck ingezet gaat worden.
De regels en aanwijzingen in deze handleiding moeten serieus opgevolgd te worden door de gebruiker en alle personen die direct of indirect betrokken zijn. Op deze manier heeft men voor een lange tijd optimaal plezier en de hoogste efficiëntie.

2. Belangrijk

In deze handleiding staan belangrijke gegevens wat betreft juist en veilig gebruik van uw heftruck. Volg te allen tijde de instructies op die vermeld staan in deze handleiding.

Op verschillende plaatsen in deze handleiding treft u onderstaand symbool aan:

Let op!: *Belangrijke informatie.*

Als u dit symbool ziet staan, lees dan altijd goed wat er bij het symbool staat voor u begint met de handeling. Het gaat hier om informatie betreffende uw persoonlijke veiligheid en de veiligheid van anderen. Wees altijd alert op gevaarlijke situaties.

3. ALGEMENE VEILIGHEIDSBEPALINGEN

Bij het werken met en het onderhoud uitvoeren aan de heftruck moet u er altijd bewust van zijn welke gevaren hiermee gepaard kunnen gaan. Let goed op de veiligheidsregels.
Verzuim kan ernstig lichamelijk letsel aan u of anderen tot gevolg hebben.

De fabrikant kan niet elke onveilige situatie voorzien. U als gebruiker moet daarom ook toezien op uw eigen en andermans veiligheid tijdens het gebruik van en onderhoud aan de heftruck. Gebruik altijd de door de fabrikant aanbevolen gereedschappen en producten en gebruik bij reparatie alleen originele onderdelen.

Voor uw eigen en andermans veiligheid:

- Overlaad de heftruck nooit boven het maximaal toegestane hefgewicht.
- Let goed op het lastdiagram op de accudeksel van uw heftruck.
- Mocht u onverhoopt gedwongen worden de last op één vork te nemen, houd er dan rekening mee dat de maximale last wordt gehalveerd. Probeer dit echter zoveel mogelijk te voorkomen.
- Houd bij het rijden met lading uw snelheid laag (nooit topsnelheid!) en houd de lading zo laag mogelijk boven de grond. Denk aan 10 tot 20 cm.
- Houd bij een omhoog geheven lading de snelheid zo laag mogelijk en let op de doorrijhoogte van de heftruck.
- Verricht te allen tijde de nodige preventieve controles aan de heftruck alvorens u ermee gaat werken. Ga nooit met de heftruck aan het werk voor u hem volledig heeft gecontroleerd. Dit voorkomt ongevallen. Besteed hierbij vooral aandacht aan de banden, accu, remmen, stuurinrichting, en de elektrische componenten
- Verwijder olie verversen / bijvullen altijd gemorste vloeistof van de heftruck.
- Controleer de machine voor het olie verversen / bijvullen op olie vlekken, controleer waar deze vandaan komen. Zijn ze het gevolg van een technisch defect, repareer dit dan eerst voor dat u met de heftruck gaat werken.
- Trek bij het verlaten van de heftruck altijd de handrem aan.
- Een verkeerde zithouding kan aanleiding geven tot ongelukken. Stel daarom altijd eerst de stoel zo af, zodat u alle hendels goed kunt bedienen en dat u goed zicht heeft.
- Werk nooit met een heftruck zonder veiligheidskooi of rolbeugel (zoals standaard geleverd).
- Draag altijd een veiligheidsgordel als u gebruik maakt van de heftruck.

- Rij altijd met een snelheid, waarbij u de heftruck goed onder controle heeft. Te hoge snelheid kan gevaarlijk zijn. Plotseling remmen, optrekken of draaien kan ook een gevaarlijke situatie veroorzaken.

- Bij het werken op plaatsen met een beperkte doorrijhoogte en waarbij u naar binnen en naar buiten moet rijden, houd dan rekening met de volgende dingen:
    - Controleer altijd of er voldoende ruimte is naast en boven de heftruck.
    - Houd altijd alle lichaamsdelen binnen de veiligheidskooi, de handen aan het stuur en uw voeten op de pedalen.
    - Kijk goed uit waar u rijdt.
- Bedien op een rustige wijze de hendels. Dit verlengt de levensduur van uw heftruck aanzienlijk en is stukken veiliger.
- Laat nooit personen onder de vorken met lading door lopen. Dit is erg gevaarlijk.
- Laat nooit iemand meerijden op de heftruck en gebruik de vorken niet om iemand op te tillen.
- Laat lading altijd langzaam zakken en doe dit met een horizontale vork of met een licht naar achter hellende vork. Doe dit nooit met een naar voren hellende vork.
- De staat van de machine kan worden gecontroleerd aan de hand van talrijke factoren. Veranderingen in geluid, trillingen of reacties op bedieningshendels kunnen een aanwijzing zijn voor defecten of gebreken. Vermoedt u een defect, zet dan direct de heftruck aan de kant en stop de motor. Controleer de oorzaak en neem de nodige maatregelen.

	Volg de aanwijzingen voor gebruik en veiligheid		**Draag veiligheidsbril en beschermende kleding**
	Roken en open vuur verboden		**Elektrolyt is sterk bijtend**
	Verbinders onder spanning, vermijd contact		**Ruimten waar batterijen staan of geladen worden, moeten voldoende worden geventileerd**
	Explosiegevaar, kortsluiting vermijden		

4. OVERZICHT MACHINE EN BEDIENINGSELEMENTEN

4.1 Overzicht machine

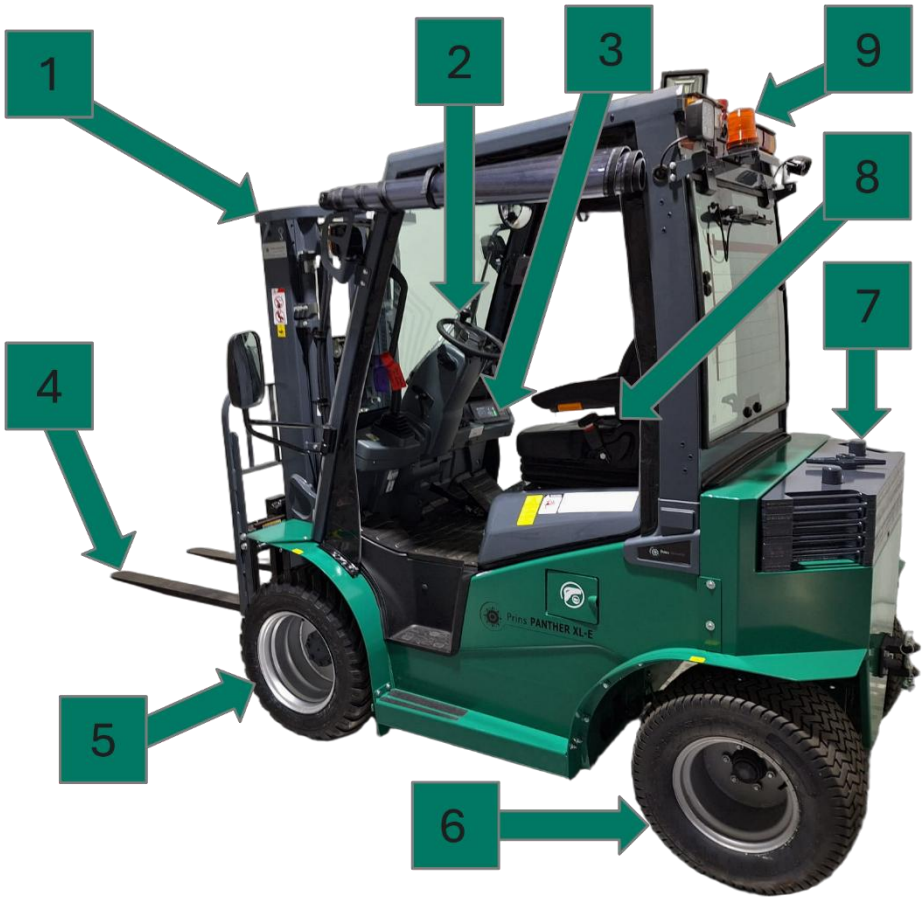

1	Hefmast
2	Stuur
3	Display
4	Vorken
5	Aandrijfwielen
6	Stuurwielen
7	Contragewicht
8	Stoel
9	Bestuurdersbeschermkooi

4.2 Overzicht besturingselementen en instrumentenpaneel

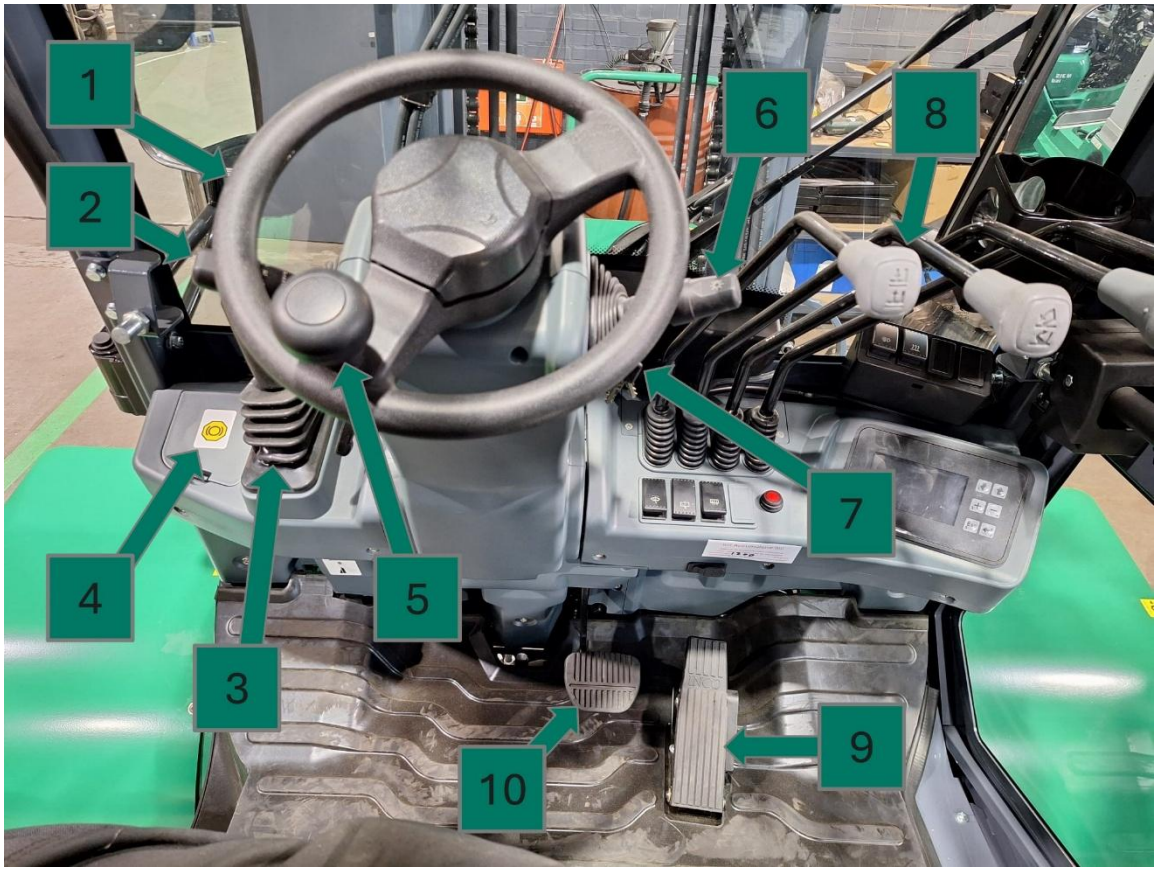

1	Stuur
2	Rijrichtinghendel
3	Handrem
4	Remvloeistofreservoir
5	Stuurknop
6	Verlichtingsschakelaar
7	Contactslot
8	Ventielhendels
9	Rijpedaal
10	Rempedaal

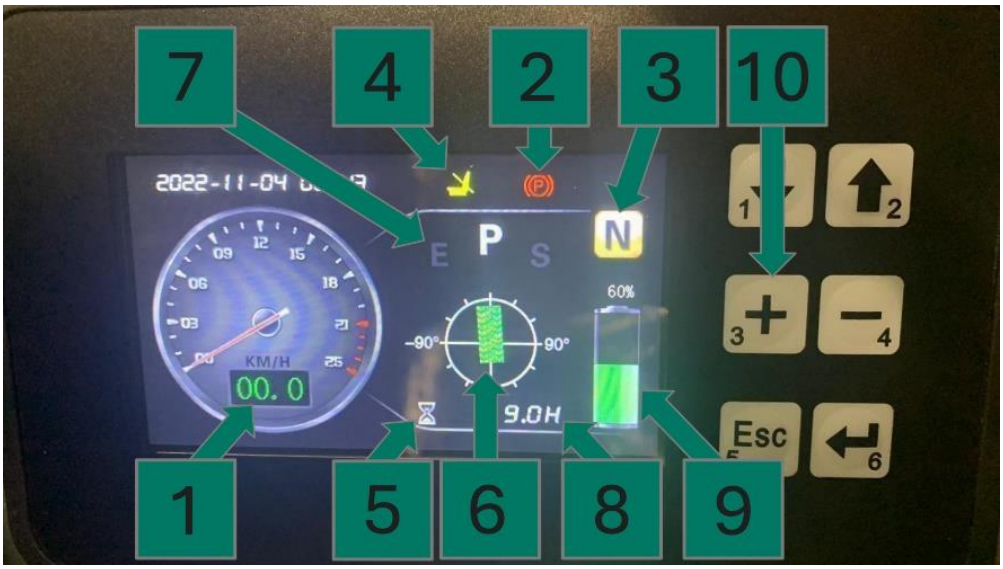

1	Actuele snelheid
2	Handrem
3	Stand rijrichtingshendel
4	Gordel
5	Urenteller loopt
6	Verticale stand
7	Keuze rij-instelling
8	Actuele urenstand
9	Batterij indicatie
10	Instelknoppen

4.3 Bediening

Stoelschakelaar

In de stoel zit een schakelaar gemonteerd, deze onderbreekt de rijstroom van de regeling en de hydrauliek wanneer er gedurende 1 seconden niemand op de stoel gaat zitten.

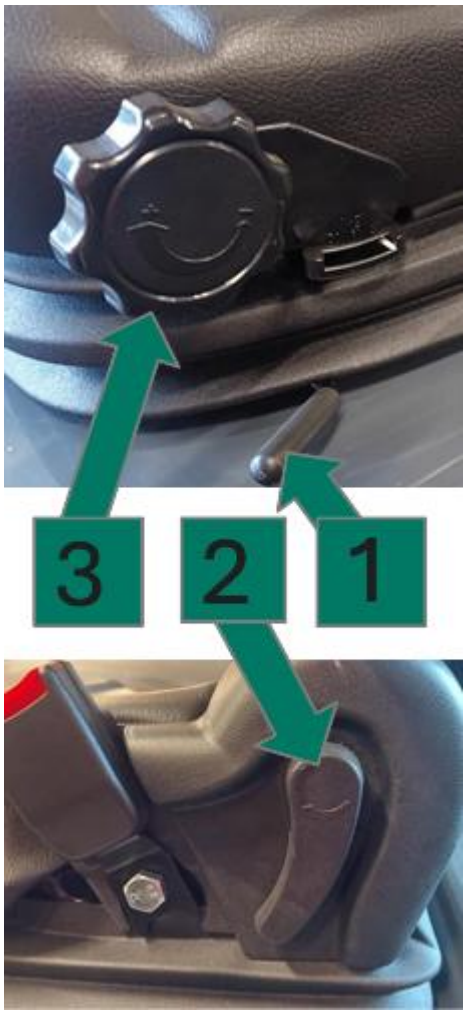

Verstellen van de stoel

Hendel 1 is voor de verstelling van de zitplaats bevindt zich onder de zitplaats. Duw de hendel naar links en dan kan de stoel versteld worden. Laat deze los en de stoel wordt vergrendeld. De kanteling van de zitplaats kan met hendel 2 ingesteld worden.

De gewicht instelling kan met hendel 3 ingesteld worden. Omlaag drukken is zwaarder instelling. Om de lichtere instelling weer te krijgen druk de knop geheel in en laat dan los.

Veiligheidsgordel

Zorg ervoor dat de veiligheidsgordel steeds correct wordt vast gemaakt bij het werken met een vorkheftruck.

De gordel moet altijd omgedaan worden als de truck gebruikt wordt.

Stuur verstelling

Draai de hendel naar links om het stuur te verstellen. Draai de hendel naar rechts om het stuur te vergrendelen.

Stuur en claxon

De stuurbewegingen met het stuur worden via hydraulische weg overgebracht op de stuuras. Draai stuur rechtsom truck gaat naar rechts. Draai stuur linksom truck gaat naar links. De claxon dop bevindt zich in het midden van het stuur.

Keuzehendel rijrichting

Hendel naar voor truck rijdt vooruit.
Hendel naar achter truck rijdt achteruit.

Keuze rijinstelling (MODE) Draaistanden.
P: Power, krachtig en snel
E: Economisch, trager en minder snel
S: (Save) Zuinig

Handrem

Hendel naar voor = Staat de handrem los
Hendel naar achteren = Staat de handrem erop
Ontgrendelen = Knop bovenzijde indrukken en hendel naar voren bewegen.

Richtingaanwijzer

Met deze schakelaar kunt u de richting aangeven waar u naar toe wilt gaan. De lampen knipperen aan de voor- en achterkant van de vorkheftruck.

1 Verlichting staat uit.
2 Klein licht staat aan.
3 Werklicht staat aan.

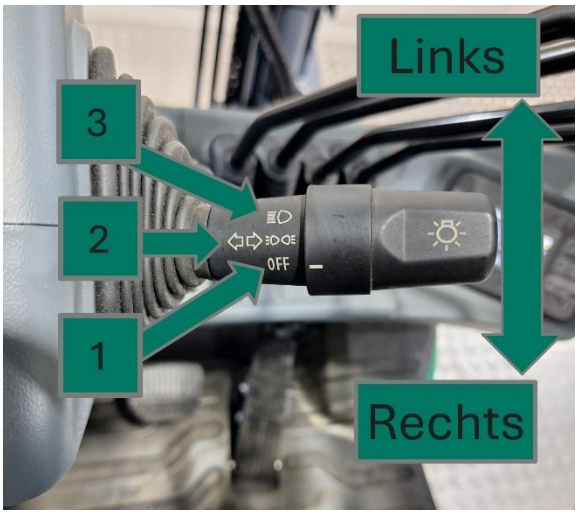

Acceleratiepedaal en rempedaal

1. Acceleratiepedaal, bij indrukken, gaat de truck rijden, hoe verder u deze indrukt hoe sneller de truck gaat rijden.
2. Rempedaal, bij indrukken, remt de truck af.

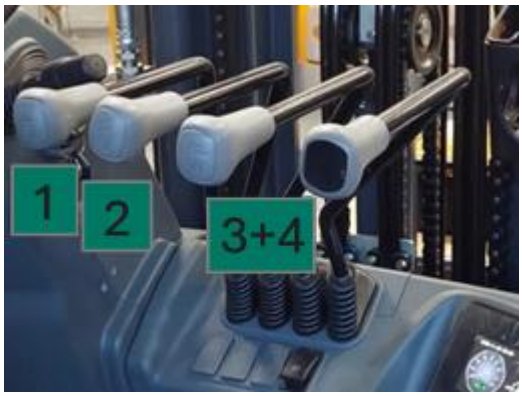

Met de hendels van het bedieningsventiel worden hef-, neig- en hulpstukken in gebruik genomen. De knoppen zijn voorzien van symbolen die de desbetreffende functie aangeven. U kunt de snelheid regelen door de ventielhendels een klein stukje of ver naar voren of achteren te bewegen.

1 Hefhendel
- Als de hendel naar U toe trekt gaat het vorkenbord omhoog.
- Als de hendel van U af duwt gaat het vorkenbord naar beneden.

2 Neighendel
- Als de hendel naar U toe trekt neigt de mast naar achter.
- Als de hendel van U af duwt neigt de mast naar voeren

3+4 Ventielhendel Hulpstukken

Vorkheftrucks met hydraulische hulpstukken hebben één of twee extra bedieningshendels. Deze bevinden zich rechts naast de hef en neighendel.. De bediening van deze hendels hangt af van het hulpstuk en moet worden ingeoefend in het bijzijn van een technici van de betreffende fabrikant. Houdt bij het werken van hulpstukken altijd rekening met het laadvermogen dat op het extra typeplaatje vermeld staat. Lees zorgvuldig de gebruiksaanwijzing van het betreffende hulpstuk.

Vergrendeling van het batterijdeksel.

Voor het openen van het batterijcompartiment moet de vergrendelingshendel naar boven getrokken worden, dan kan de batterijdeksel geopend worden. Let erop dat de motorkap goed aangedrukt wordt zodat de vergrendeling pakt

---

4.4 Waarschuwingsstickers.

Op uw vorkheftruck zijn diverse waarschuwingsstickers aangebracht. Zorg ervoor dat deze borden altijd goed zichtbaar zijn.
Defecte, onleesbare of ontbrekende waarschuwingsstickers dienen onmiddellijk vervangen te worden.

Verboden zich in de buurt van de hefinrichting te bevinden.

Dit waarschuwingsbord bevindt zich aan de zijkanten van de hefinrichting en heeft twee betekenissen:

1. Er mogen zich geen personen onder de vorken bevinden of eronder doorlopen.
2. Met de vorkheftruck mogen geen personen worden opgetild of vervoerd.

Beknelling- en snijgevaar

Dit bord is aangebracht op de hefinrichting. Het waarschuwt voor verwondinggevaar dat bestaat tussen dwarsstangen, kettingen, kabelschijven en andere onderdelen van de hefinrichting Beknelling- en snijgevaar. Dit bord is aangebracht op de hefinrichting. Het waarschuwt voor verwondinggevaar dat bestaat tussen dwarsstangen, kettingen, kabelschijven en andere onderdelen van de hefinrichting

---

Waarschuwingstekens voor de veiligheidsgordel

1. Mocht de vorkheftruck ooit omslaan, spring er dan niet af; u zou door de truck dodelijk getroffen kunnen worden. Het is het veiligst wanneer u op uw bestuurderspost blijft en samen met de vorkheftruck omslaat.
2. Maak de veiligheidsgordel altijd vast.

---

5. CONTROLE VOOR GEBRUIK

Onderdeel	Inspectie
Eerder waargenomen defecten	Corrigeren
Buitenkant	Carrosserie, olielekkage, lossen onderdelen en externe schade.
Wielen	Bandenspanning, slijtage of schade, velg en wielmoeren.
Lampen	Toestand van de lampen en beschadigde lampen.
Hydraulische olie	Oliepeil, vervuiling en consistentie.
Rempedaal	Speling in het pedaal en remefficiëntie.
Remvloeistof	Vloeistofpeil
Parkeerrem	Bedieningskracht en remefficiëntie.
Claxon	Geluid
Instrumenten	Werking
Systeem voor laden / lossen	Onderdelen, olielekkage, brasten en losheid.
Accu	Vuil op de accu en staat stekkers

Controles vóór gebruik en wekelijkse inspecties vallen onder de verantwoordelijkheid van de gebruiker van de vorkheftruck.
Voer uit veiligheidsoverwegingen altijd een controle uit voordat u met de werkzaamheden begint.

Waarschuwing!
Wanneer er afwijkingen worden gevonden, wanneer het diagnoselampje knippert of wanneer er een storingscode op het display wordt weergegeven, moet u de machine meteen stilzetten en het voertuig door Prins Maasdijk laten nakijken.

Inspectie van de buitenkant

Stabiliteit van het voertuig
Helt het voertuig erg ver over naar opzij? Zo ja, controleer dan of een van de banden lek is en of er een probleem met het onderstel is

Onder het voertuig
Controleer of er olie- of watervlekken op de grond liggen waar het voertuig heeft gestaan. Controleer op losse onderdelen of schade. Neem contact op met Prins Maasdijk voor een inspectie als er een afwijking wordt geconstateerd

De luchtbanden controleren

Zorg dat de banden altijd de juiste bandenspanning hebben. Een lage bandenspanning zorgt dat de band een kortere levensduur heeft. Een verschil in de bandenspanning links en rechts zorgt dat het sturen lastiger gaat.

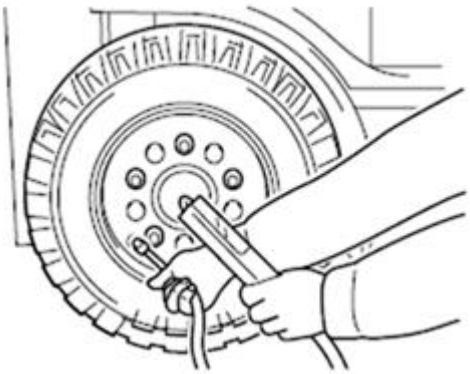

Draai het ventiel naar links en verwijder het. Gebruik een bandenspanningsmeter om de spanning te controleren en op de juiste waarde in te stellen. Zie de onderhoudsgegevens voor de gespecificeerde bandenspanning.

Nadat u de bandenspanning hebt gecontroleerd, moet u controleren of er geen lucht uit het ventiel lekt. Draai daarna het ventiel weer vast in de oorspronkelijke positie.
Als er een verschil in slijtage aan de banden voor en achter of links en rechts aanwezig is of wanneer er schade of een verbogen velg wordt geconstateerd, moet u het voertuig door Prins Maasdijk laten nakijken.

Dubbel lucht ventielen

Bij dubbel lucht zitten de ventielen op een andere plek dan bij enkel lucht. Bij dubbel lucht zit er bij de binnenband een haaks ventiel aan de binnenkant van de truck. Soms kan het zijn dat de band op de goeie positie staat om bij het ventiel te kunnen. Rij dan de truck een klein stukje naar voren en check daarna of U er dan bij kan.

De wielmoeren controleren (van binnen en buiten)

Controleer of de wielmoeren goed zijn vastgedraaid.
Draai alle moeren gelijkmatig aan om wisselende
aanhaalmomenten te vermijden.
Zie de onderhoudsgegevens voor het juiste Aanhaalmoment

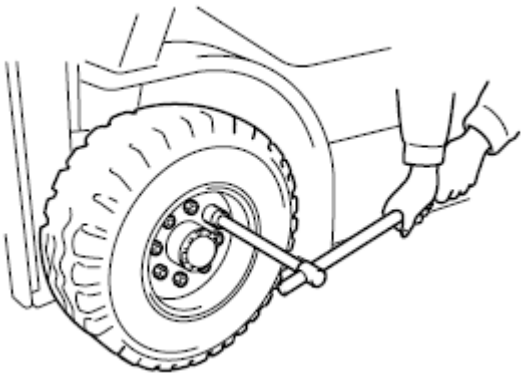

De lampen controleren

Zijn de draden intact? Is de lens beschadigd? Zorg dat de lenzen altijd schoon zijn zodat u goed zicht naar voren hebt.

(Achteruitkijkspiegel is optioneel)

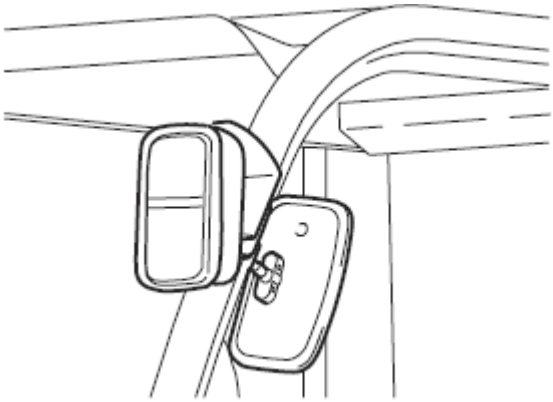

Het peil van de Hydraulische olie controleren

zet de vork altijd op de grond voordat u het peil van de hydraulische olie controleert:

1. Open de motorkap en verwijder de olie dop.
2. Veeg de oliepeilstok af met een schone doek en steek deze weer in de tank
3. Haal de oliepeilstok voorzichtig uit de tank en controleer of er olie tot bovenaan de oliepeillijn zit.
4. Als er niet voldoende olie in de tank zit, moet u deze bijvullen. Geknoeide en gespatte olie moet grondig worden verwijderd. Zorg dat het oliepeil binnen het bereik van 0 tot +10 mm op de markering op de oliepeilstok valt

---

De remvloeistof controleren

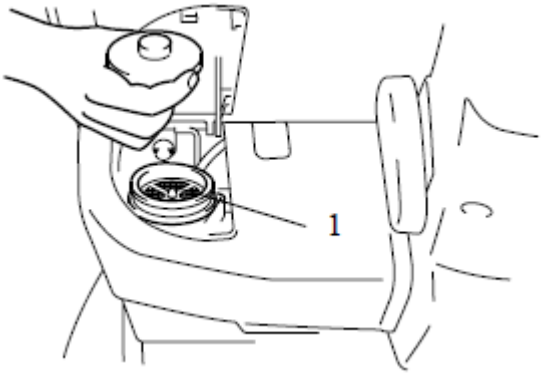

Controleer bij een uitgeschakelde motor het peil van de remvloeistof in het reservoir. Het peil moet binnen het bereik zoals in de afbeelding staan. Als het peil onder de ondergrens zit, vul dan remvloeistof bij tot het juiste peil. Als het verbruik van remvloeistof extreem hoog is, kan er een lek in het remsysteem zitten. Neem zo snel mogelijk contact op met Prins Maasdijk voor een inspectie

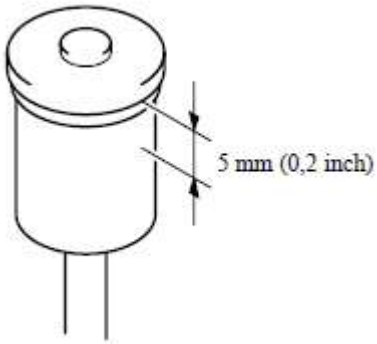

Waarschuwing!

• Gebruik nooit andere olie dan remvloeistof.
• Zorg dat er geen vuil in het reservoir terechtkomt. Zelfs een kleine hoeveelheid vuil in de remvloeistof kan problemen bij het remmen veroorzaken.
• Controleer regelmatig of de kleine ventilatieopening in de reservoirdop niet verstopt is door vuil.

Het rempedaal controleren

1. Trap het rempedaal volledig in en controleer of er nog ruimte zit tussen het pedaal en de vloer.
2. Zorg dat het pedaal niet verder wegzakt als u het ingetrapt houdt.
3. Controleer ook of er geen afwijkingen zijn bij het intrappen en loslaten van het pedaal.
4. Controleer de speling door het rempedaal met uw hand naar beneden te duwen totdat u weerstand voelt.

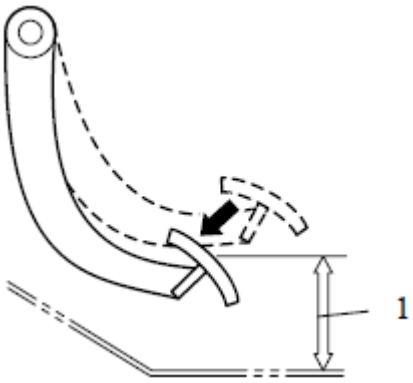

Waarschuwing!

Neem contact op met uw dealer voor een inspectie als
er te veel speling is, de pedaal–beweging afwijkt of de
remmen niet goed werken.

De parkeerrem controleren

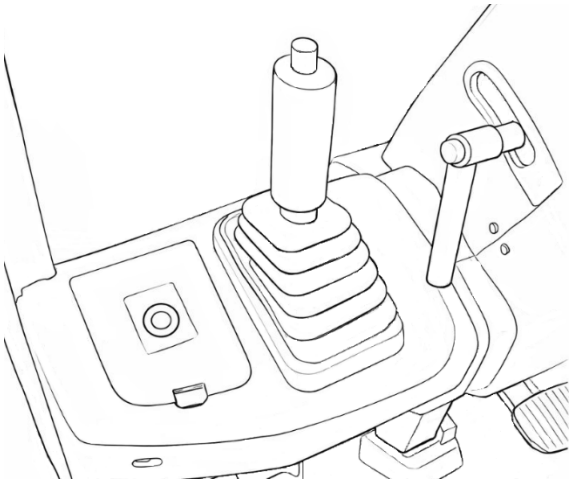

1. Trek de parkeerrem volledig aan en controleer of de rem normaal werkt.
2. Trek het parkeerrempedaal helemaal aan, druk de ontgrendelknop van de parkeerrem in en duw de handel naar voren. controleer of de parkeerrem wordt ontgrendeld.

Waarschuwing!

Neem contact op met uw dealer voor een inspectie als u een afwijking constateert.

De instrumenten controleren

Start de truck en controleer of alles werkt zoals het hoort.

Systeem voor laden/lossen

1. Controleer de vorkinstallatie op barsten en verbuigingen.
2. Controleer de mast op vervorming, controleer de kettingspanning en controleer of er olie uit de cilinders en leidingen lekt.
3. Bedien de hef- en kantelhendels om hun werking te controleren. Neem contact op met Prins Maasdijk voor een inspectie als er een afwijking wordt geconstateerd.

Het stuurwiel controleren

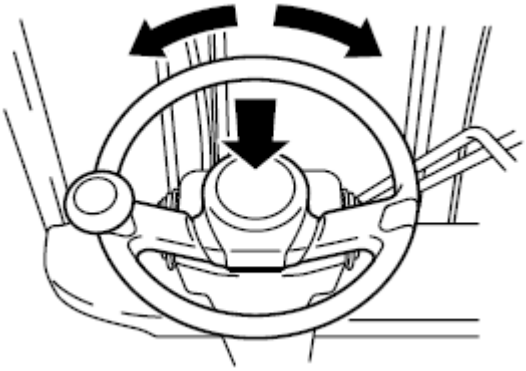

1. Controleer de speling op het stuurwiel waarbij het achterwiel recht vooruit staat. Zie het hoofdstuk Onderhoudsgegevens voor de standaardspeling van het stuurwiel.
2. Draai het stuurwiel rond en beweeg het op en neer om te controleren of het goed vastzit. Druk op de claxon om te controleren of deze normaal klinkt.
3. Neem contact op met Prins Maasdijk voor een inspectie als u een afwijking constateert.

VOORDAT U HET VOERTUIG IN DE GARAGE ZET

Verwijder eventueel vuil van alle voertuigonderdelen en voer dan het volgende uit.

1. Controleer of er water of olie lekt.
2. Controleer ieder onderdeel op kromtrekking, krassen, deuken of barsten.
3. Reinig het luchtfilterelement en smeer de vereiste onderdelen. Zet de vork helemaal omhoog en daarna omlaag om de binnenzijde van de hefcilinder te smeren.

Waarschuwing!

Zelfs een kleine afwijking kan een ernstig ongeval veroorzaken. Gebruik het voertuig niet totdat de reparatie is uitgevoerd. Als u tijdens het gebruik iets ongewoons hebt gemerkt, moet u uw leidinggevende waarschuwen.

6. WEKELIJKS ONDERHOUD

Controleer de onderstaande punten naast de punten die u iedere keer vóór gebruik controleert. Laat eventuele aanpassingen of vervangingen door Prins Maasdijk uitvoeren.
Controleer het voertuig grondig zodat u veilig en prettig kunt werken.

Punten voor de wekelijkse controle (40 uren):	Actie:
Bouten en moeren	Opnieuw aandraaien
Mast en stuurmechanisme	Smeren
Hefketting	Smeren
Accu	Schoonmaken
Banden	Banden spanning controleren
Hydraulische slangen en koppelingen	Controleren op beschadigingen

Bouten en moeren opnieuw aandraaien

Draai iedere bout en moer op het chassis en het laad- / lossysteem opnieuw aan.

Mast en stuurmechanisme smeren

Smeer in overeenstemming met de smeertabel.

►***Let op!***

- Reinig de smeermontagepunten grondig voordat u gaat smeren.
- Veeg het overtollige vet af na het smeren.

Hefketting Smeren

Spuit de gehele lengte van de ketting in met kettingspray.

Accu Schoonmaken

Zorg dat er geen stof of smerigheid opbouwt op de accu. Deze kan u schoonmaken met perslucht of een poetsdoek.

Banden spanning controleren

Controleer alle banden of ze de correcte banden spanning hebben.
Zie Wielen en banden voor de correcte banden spanning.

Hydraulische slangen en koppelingen controleren

Controleer of de Hydrauliek slangen die in de mast lopen niet gescheurd of beschadigd zijn.

Check de koppelingen of ze geen hydrauliek olie lekken. Als de koppelingen wel lekken. Draai de koppelingen goed vast.

Als de koppeling nog steeds blijft lekken neem dan contact met een service centrum.

7. ZELF ONDERHOUD UITVOEREN

Banden wisselen

►***Let op!***

- Neem de juiste voorzorgsmaatregelen in acht als u het voertuig omhoog krikt. Zorg dat u nooit onder de vork of het chassis terechtkomt.
- Zie de onderhoudsgegevens voor het aanhaal– moment van de wielmoeren en de bandenspanning.
- De juiste bandendruk staat op de band (met dubbellucht altijd het buitenste wiel 1 bar minder). Overschrijd nooit de voorgeschreven luchtdruk.

Zekeringen vervangen

Als een lamp niet brandt of een elektrisch apparaat niet functioneert, kan de daarbij behorende zekering zijn gesprongen.

Controleer de zekering van ieder apparaat. De zekeringkast bevindt zich Rechts op de accu.

Als er een zeker gesprongen is moet die vervangen worden met een van de juisten ampère. Zie het schema hiernaast voor welke zekering je nodig hebt.

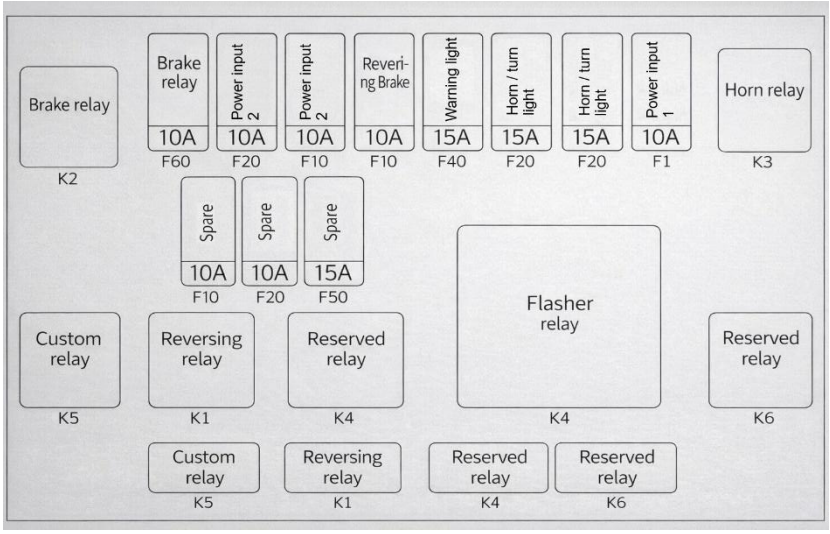

8. PERIODIEK ONDERHOUD

Periodieke inspectie en onderhoud zijn nodig om uw vorkheftruck soepel te laten functioneren. Het onderhoud moet op basis van het tabel hieronder. Indien een onderdeel eerder versleten te lijken neem contact op met Uw heftruck centrum voor een controle.

8.1 Tabel voor periodieke vervanging/verversing

R	Vervangen
I	Inspectie om de integriteit te controleren (vervorming, barsten, slijtage, roest, corrosie, lekken, abnormaal geluid enz.) en de werkconditie (indien van toepassing); indien nodig repareren of vervangen.
M	Meting; repareren of afstellen indien vereist
C	Reinheid
L	Smering
T	Aanhalen

VERVANGINGSCYCLUS Gebaseerd op het totale aantal bedrijfsuren of de maanden die verstreken zijn tijdens de levensduur van de truck, afhankelijk van wat eerder optreedt	Om de 12 maanden	om de 60 maanden
	Om de 2.000 bedrijfsuren	om de 10.000 bedrijfsuren
Olie aandrijvingseenheid	R	
Hydraulische olie	R	
Hydraulische-oliefilter(s)	R	
Ontluchtingsfilter hydraulische olietankdop	R	
Olie / remvloeistof	R	
Thermo geleidende pasta regeleenheid		R *4
Siliconenpasta pompkoppeling		R *4
Rubberonderdelen stuurbekrachtiging		R *4
Bedrijfsrem- en parkeerremslangen		R *4
Slangen stuursysteem		R *4
Hydraulische slangen kantelcilinder		R *4
Slangen van laad-/lossysteem		R *4

*4: Zonder voorbehoud vervangen volgens het aangegeven interval in het geval van zware bedrijfscondities. Onder normale bedrijfscondities bepaalt het Servicecentrum of onderdelen vervangen moeten worden of niet. Als vervanging niet nodig wordt geacht, zorg dat da u het betreffende onderdeel inspecteert bij het volgende periodieke onderhoud.

De definitie van “zware bedrijfscondities” is als volgt:

- Langdurige zware bedrijfscondities (bv. meerdere shifts achter elkaar of doorlopend gebruik)
- Gebieden met hoge temperaturen (bv. staalfabrieken of gieterijen)
- Gebruik bij lage temperaturen (bv. gebruik in koelhuizen)
- Omgevingen met plotselinge temperatuurveranderingen (bv. tussen koude ruimtes en normale kamertemperatuur en omgevingen met ovens en hoogovens)
- Stoffige en zanderige omgevingen (bv. cementfabrieken, zagerijen of maalderijen, omgevingen waarin kolenstof of steenslag aanwezig is)
- Corrosieve chemische atmosferen (bv. verwerkingsfabrieken voor vis, vlees en gevogelte, leerlooierijen, omgevingen met chloor en zilte lucht)
- Zeer vochtige omstandigheden, nat, vochtig, water

8.2 Tabel voor periodiek onderhoud

ONDERHOUDSCYCLUS	Eerste 6 weken	Om de 6 maanden	Om de 12 maande
Gebaseerd op het totale aantal bedrijfsuren of de maanden die verstreken zijn tijdens de levensduur van de truck, afhankelijk van wat eerder optreedt	**Eerste 250 bedrijfsuren**	**om de 1000 bedrijfsuren**	**Om de 2000 bedrijfsuren**
Aandrijfsysteem			
Wielen			
Algemene conditie banden		I	←
Bandloopvlakken	I, C, M	I, C, M	←
Integriteit wielschijven en velgen	I	I	←
Wielmoeren	T	T	←
Lagers voor- en achterwiel			L
Bandenspanning van pneumatische banden	M	M	←
Achteras			
Algemene conditie, barsten en vervorming van de as		I	←
Speling wielnaaf	I	I	←
Mechanische eindaanslag		I	←
KRACHTOVERBRENGINGSSYSTEEM			
Aandrijfs eenheid			
Algemene conditie		I, C	←

Bouten		T	←
Ontluchter		I	←
Oliepeil en condities		I, M	←
ELEKTRISCH SYSTEEM			
Algemene informatie			
Isolatieweerstand van de truck			M *1
Antistatische riem (optie)		I	←
Motor			
Algemene conditie en bedrijfsomstandigheden		I, C	←
Aanhalen bouten aandrijfmotor		T	←
Stroomkabels		T	←
Batterij			
Bovenste gedeelte		I	←
Behuizing		I	←
Aansluiting		I, C	←
Klemmen		I, C	←
Stroomkabels		I	←
Isolatieweerstand			M *1
Laadniveau		M	←
Magneetschakelaar			
Contacten		I, C, T	←
Vastzetten aan de steunen stroomdraad hoofdstroomcircuit		I, T	←
Vastzetten aan de bobinebevestigingen		T	←
Aangesloten kabels		T	←
Microschakelaar - potentiometers			
Installatie		I	I, T
Bedrijfscondities		I	←
Rijrichtingschakelaar			
Integriteit en bedrijfstoestand		I	←
Kabelaansluitingen			I
Elektronische besturingseenheid			
Algemene conditie		I, C	←
Behuizing		C	←
Stroomkabels		T	←
Kabelaansluitingen		I	←
Stekkers		I	←
Alarmen in logboek		I	←

Zekeringen en relais			
Elektrische bedrading		I	←
Alle functies die door zekeringen en relais worden beschermd			I
Elektrische bedrading			
Bekabeling		I	←
Aansluitingen		I	←
Aansluitingen tapebevestiging		I	←
STUURSYSTEEM			
Stuurwiel			
Speling	I, T	I, T	←
Stuursysteem			
Stuurhoek			I
Lager draaitafel en kroon stuuras		L	←
Stuurbekrachtiging - Elektrische besturing			
Algemene condities en draaiing van het stuur		I	←
Koppelingen en aansluitingen	I	I	←
Bekabeling			I
REMSYSTEEM			
Algemene informatie			
Algemene conditie		I	←
Ontluchten		I	←
Remvloeistof / oliepeil		M	←
Waarschuwingslampje laag peil			I
Slangen			I
Rempedaal			
Koppelingen	I	I	←
Slag, retourslag en speling		I	←
Remeffect		I	←
Parkeerrem			
Schakelaar		I	←
Condities en tussenruimte magneetschijven		C	←
Remeffect		I	←
LAAD-/LOSSYSTEEM			
Vorken			
Algemene conditie		I	←
Hielen		I	←
Gelaste delen		I	←

Uitlijning vorkarmen		I	←
Borgpennen		I, L	←
Hefsteun en mast			
Geleiders	I, L	I, L	←
Platen	I, L	I, L	←
Smeernippels	I, I	I, L	←
Rol en rolpen	I	I	←
Algemene conditie zijverschuiving	I	I	←
Smeernippels zijverschuiving	L	L	←
Steunbussen	I, L	I, L	←
Vorkwagen	I	I	←
Gelaste delen		I	←
Bevestigingsbouten	I	I, T	←
Ketting			
Algemene conditie, spanning, rek	I, L	I, L	←
Conditie en omwenteling poelie	I	I	←
Trekstangen zekering	I, L	I, L	←
Verankering bouten en moeren	I, L, T	I, L, T	←
Hulpstukken (optie)			
Algemene conditie en installatie		I, L	←
HYDRAULISCH SYSTEEM			
Cilinders			
Algemene conditie		I	←
Cilinderstangen en stanguiteinde		I, T	←
Bevestiging aan de kantelcilindersteunen		I, T	←
Bevestiging aan de mastcilindersteunen		I, T	←
Natuurlijke daling en natuurlijke neiging naar voren		I	←
Hef- en daalsnelheid		I	←
Onregelmatige beweging		I	←
Hydraulische pomp			
Algemene conditie		I	←
Olielekkage en afwijkend geluid		I	←
Hydraulische-olietank			

Algemene condities, olielekken		I	←
Oliepeil en condities		I, M	←
Hydraulische-oliefilter			
Algemene conditie		I, C	←
Hydraulische olieregelklep			
Algemene condities, olielekken		I	←
Werking klep voor kantelvergrendeling en ontluchtingsklep		I	←
Ontluchtingsdruk			M
Leidingen en slangen			
Algemene condities, olielekken, vervorming en schade		I	←
Losse verbinding		T	←
VEILIGHEIDSINRICHTINGEN, etc.			
Chassis			
Algemene conditie			I
Bevestigingsbouten (beschermkap, batterijkap, contragewicht)			T
Gasveren kappen, deurvergrendelingen		I	←
Hoogte beschermkap			
Algemene conditie		I	←
Gelaste delen		I	←
Trillingsdempers (alleen voor zwevende versie)		I	←
Laststeun (optie)			
Algemene conditie		I	←
Bevestiging aan de steunen		T	←
Stoel			
Algemene conditie		I	←
Veiligheidsgordel		I	←
Bevestiging aan de steunen		T	←
Noodstopknop			
Bedrijfscondities		I	←
Instrumenten			
Bedrijfscondities		I	←

Claxon			
Bedrijfscondities en bevestiging aan de steunen		I	←
Contactring en contactveer			L
Verlichtingseenheid			
Bedrijfscondities en bevestiging aan de steunen		I	←
Richtingaanwijzers (optie)			
Bedrijfscondities en bevestiging aan de steunen		I	←
Achteruitrijzoemer (optie)			
Bedrijfscondities		I	←
Blauwe waarschuwingsledlamp (optie)			
Bedrijfscondities		I	←
Achteruitkijkspiegels (optie)			
Algemene conditie		I, C	←
Cabine (optioneel)			
Dak		I	←
Deuren en ramen, deurverbindingen		I, L	←
Ruitenwissers		I	←
Verwarming		I	←
Verwarmingsfilter		C	←
Veiligheidshekken (optie)			
Algemene conditie en bedrijfsomstandigheden		I	←
Software			
Controleren en bijwerken			I

9. TECHNISCHE GEGEVENS

Model	Eenheid		Panther 1.0	Panther 1.2	Panther 1.5	Panther 1.8
Nominaal hefvermogen	Kg		1000	1200	1500	1800
Lastzwaarte-punt	Mm		500			
Standaard hefhoogte	Mm	h3	3200			
Neiging mast	Gr.		6°/7°			
Bouwhoogte	mm	h1	2020			
Vrije heffing	mm	h2	1620			
Uitgeschoven hoogte met laststeunrek	mm	h4	4077			
Afstand hart voorwiel tot hiel van de vork	mm	x	409			
Wielbasis	mm	y	1550			
Hoogte bestuurderbeschermdak	mm	h6	2160			
Bodemvrij-heid midden mast	mm	m2	140			
Vork afmeting	mm		35x100x1200			
Draaistraal	mm	Wa	2040			
Totale lengte tot hiel van de vork	mm	l2	2300			
Totale beerdte	mm	b1	1380			
Spoor-breedte	mm	b10	930/920			
Bandensoort			Lucht			
Bandenafmetingen voor			295x50-15			
Bandenafmetingen achter			24x13-12			
Rijmotor	kW		10			
Pompmotor	kW		18			
Batterijsoort			Lithium			
Capaciteit	Ah		302			
Gewicht incl battrij	Kg		2505	2615	2765	2935

10.BANDEN EN WIELEN

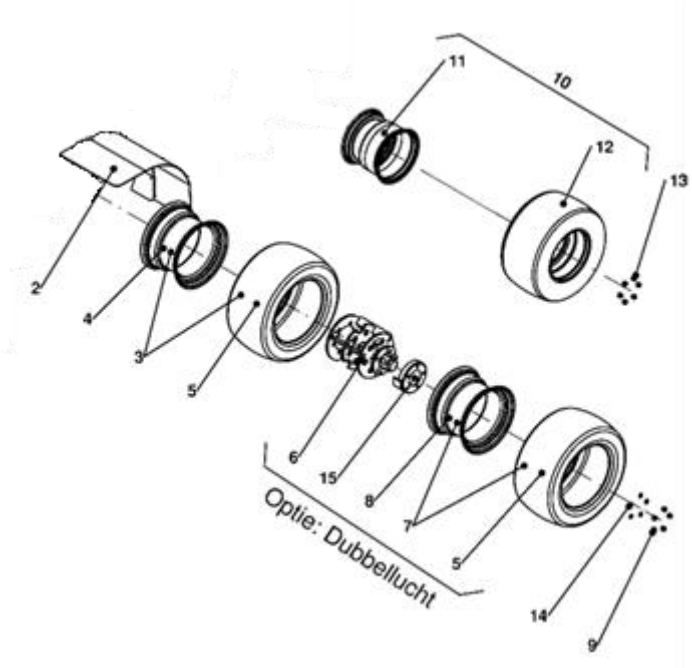

Panther XL-E

1 – Spatbord dubbel lucht rechts
2 – Spatbord dubbel lucht Links
3 – Compleet 295x50-15 aandrijfwiel
4 – velg 295x50-15
5 – Buitenband 295x50-15
6 – Vrijloopnaaf (optioneel)
7 – Aandrijfwiel 295x50-15 compleet buitenwiel (optioneel)
8 – 295x50-15 buitenvelg (optioneel)
9 – Wielmoer
10 – Compleet 24x13-12 achterwiel
11 – Velg 24x13-12
12 – Buiten band 24x13-12
13 – Wielmoer
14 – Veerring
15 – Stopplaat voor vrijloopnaaf

Type	Onderdeel nummer
Gras profiel Buitenband	P04.02018
Open center Buitenband	P04.01301.2
Open Center Binnenband	P01.11206
Open center Velg	PC.0008
Starco Buitenband 300/55-14.5	P04.01218
Starco Velg	PC.0002.9

Tekening nummer	Onderdeel nummer	Naam
1	HE.0006.1	Spatbord dubbel lucht rechts
2	HE.0005.1	Spatbord dubbel lucht Links
3		Compleet 295x50-15 aandrijfwiel
4	PC.0002	velg 295x50-15
5	P04.01214.2	Buitenband 295x50-15
6	PC.2065.10	Vrijloopnaaf (optioneel)
7		Aandrijfwiel 295x50-15 compleet buitenwiel (optioneel)
8	PH.0051BU	295x50-15 buitenvelg (optioneel)
9	PH.A00002	Wielmoer
10		Compleet 24x13-12 achterwiel
11	HE.0016.1	Velg 24x13-12
12	P04.01213.5	Buiten band 24x13-12
13	PH.A00002	Wielmoer
14	7203014001FA	Veerring
15	PH.2065.7	Stopplaat voor vrijloopnaaf

10.1 Banden spanning

Band	Bandenspanning
Voorband binnen	3 Bar
Voorband Buiten	2 Bar
Achterband	2 Bar

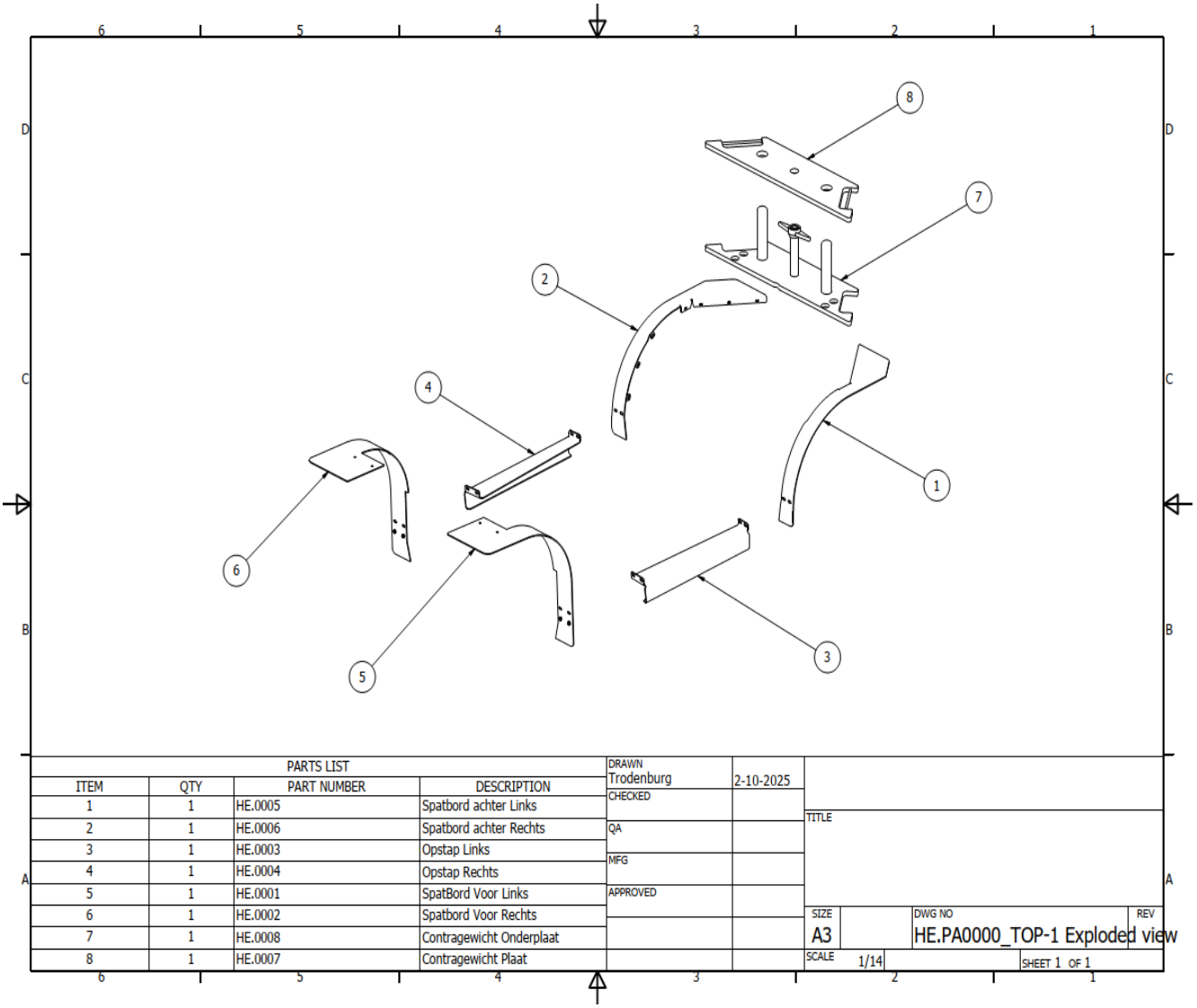

PARTS LIST

ITEM	QTY	PART NUMBER	DESCRIPTION
1	1	HE.0005	Spatbord achter Links
2	1	HE.0006	Spatbord achter Rechts
3	1	HE.0003	Opstap Links
4	1	HE.0004	Opstap Rechts
5	1	HE.0001	SpatBord Voor Links
6	1	HE.0002	Spatbord Voor Rechts
7	1	HE.0008	Contragewicht Onderplaat
8	1	HE.0007	Contragewicht Plaat

DRAWN	Trodenburg	2-10-2025
CHECKED		
QA		
MFG		
APPROVED		

TITLE

SIZE A3 | DWG NO HE.PA0000_TOP-1 Exploded view | REV

SCALE 1/14 | SHEET 1 OF 1